COUNTRY Side

PDF ONLINE
www.kaufland.com/manual

LED-SOLAR-KUGELLEUCHTEN/LED SOLAR BALL LIGHTS

DE
LED-SOLAR-KUGELLEUCHTEN
Montage-, Bedienungs- und Sicherheitshinweise

PL
LAMPY SOLARNE LED W KSZTAŁCIE KULI
Wskazówki dotyczące obsługi i bezpieczeństwa

SK
LED SOLÁRNE GUĽOVÉ SVIETIDLÁ
Pokyny pre obsluhu a bezpečnostné pokyny

IAN 446741–2307

PL SK

HG11032A

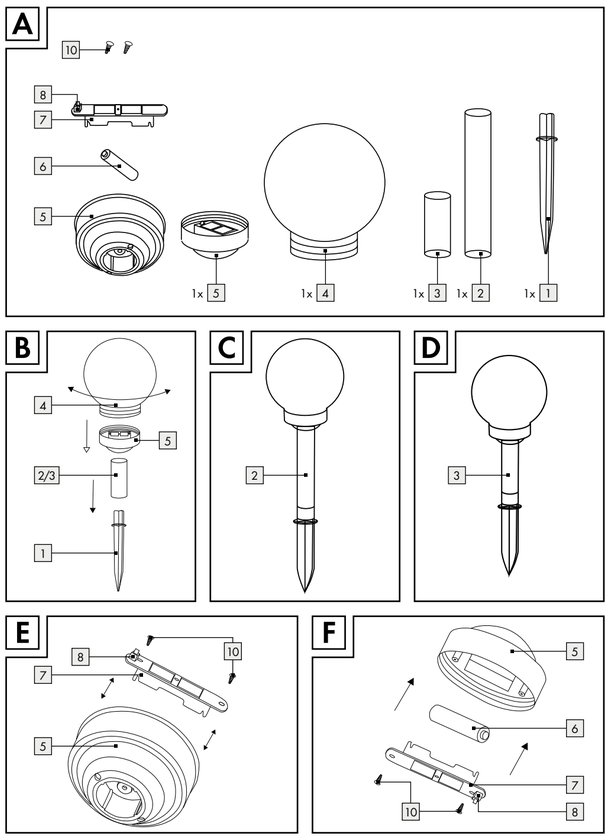

HG11032B

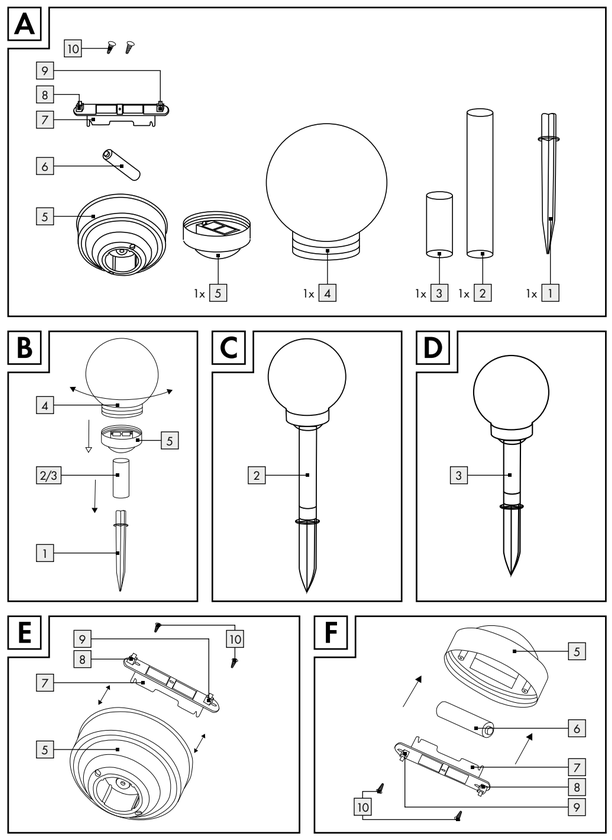

Legende der verwendeten Piktogramme			
⎓	Gleichstrom/-spannung	IP44	Spritzwassergeschützt (IP44)
V	Volt	CE	Das CE-Zeichen bestätigt die Konformität mit den für das Produkt zutreffenden EU-Richtlinien.
	Leuchtdauer ca. 6 – 8 Stunden		Sicherheitshinweise Handlungsanweisungen

LED-Solar-Kugelleuchten

Einleitung

Wir beglückwünschen Sie zum Kauf Ihres neuen Produkts. Sie haben sich damit für ein hochwertiges Produkt entschieden. Die Bedienungsanleitung ist Teil dieses Produkts. Sie enthält wichtige Hinweise für Sicherheit, Gebrauch und Entsorgung. Machen Sie sich vor der Benutzung des Produkts mit allen Bedien- und Sicherheitshinweisen vertraut. Benutzen Sie das Produkt nur wie beschrieben und für die angegebenen Einsatzbereiche. Händigen Sie alle Unterlagen bei Weitergabe des Produkts an Dritte mit aus.

Bestimmungsgemäße Verwendung

Das Produkt dient zur dekorativen Beleuchtung im Außenbereich. Das Produkt ist nicht für den gewerblichen Einsatz und nur für die angegebenen Einsatzbereiche bestimmt.

Das eingebaute Solarmodul des Produkts wandelt bei Sonneneinstrahlung das Licht in elektrische Energie um und speichert diese im Akku 6. Das Produkt wird bei beginnender Dunkelheit eingeschaltet.
Die LED ist ein sehr langlebiges und energiesparendes Leuchtmittel.
Die Leuchtdauer ist von der Sonneneinstrahlung, dem Einfallwinkel des Lichts auf das Solarmodul 5 und der Temperatur (wegen der Temperaturabhängigkeit der Akkukapazität) abhängig. Ideal ist ein senkrechter Lichteinfallwinkel bei Temperaturen über dem Gefrierpunkt.

Der Akku 6 erreicht erst nach mehreren Lade- und Entladezyklen seine maximale Kapazität.

Teilebeschreibung

1 Erdspieß
2 Langes Distanzrohr
3 Kurzes Distanzrohr
4 Kugel
5 Solarmodul
6 Akku
7 Solarzelle
8 Ein-/Aus-Schalter
9 Farbwahltaste (nur HG11032B)
10 Schraube

Lieferumfang

Kontrollieren Sie unmittelbar nach dem Auspacken immer den Lieferumfang auf Vollständigkeit sowie den einwandfreien Zustand des Produkts.

1 Erdspieß 1
1 langes Distanzrohr
1 kurzes Distanzrohr
1 Kugel 4
1 Solarmodul inkl. LED und Akku
1 Montageanleitung

Technische Daten

Akku:	1 x Ni-MH-Akku/AAA/ 1,2 V⎓/300 mAh
LED:	1 x LED (nicht austauschbar)
Nennleistung:	0,02 W
Schutzart:	IP44 (spritzwassergeschützt)

Sicherheitshinweise

MACHEN SIE SICH VOR DER ERSTEN BENUTZUNG DES PRODUKTS MIT ALLEN BEDIEN- UND SICHERHEITSHINWEISEN VERTRAUT! HÄNDIGEN SIE ALLE UNTERLAGEN BEI WEITERGABE DES PRODUKTS AN DRITTE EBENFALLS MIT AUS!

- **⚠ WARNUNG! LEBENS- UND UNFALLGEFAHREN FÜR KLEINKINDER UND KINDER!**
- Akkus gehören nicht in Kinderhände. Lassen Sie Akkus nicht offen herumliegen. Es besteht die Gefahr, dass diese von Kindern oder Haustieren verschluckt werden. Suchen Sie im Falle eines Verschluckens sofort einen Arzt auf.
- Kinder oder Personen, denen es an Wissen oder Erfahrung im Umgang mit dem Produkt mangelt oder die in ihren körperlichen, sensorischen oder geistigen Fähigkeiten eingeschränkt sind, dürfen das Produkt nicht ohne Aufsicht oder Anleitung durch eine für ihre Sicherheit verantwortliche Person benutzen. Kinder müssen beaufsichtigt werden, damit sie nicht mit dem Produkt spielen.
- Lassen Sie Kinder niemals unbeaufsichtigt mit dem Verpackungsmaterial. Es besteht Erstickungsgefahr durch Verpackungsmaterial. Kinder unterschätzen häufig die Gefahren. Halten Sie Kinder stets vom Produkt fern.
- Dieses Produkt ist kein Spielzeug, es gehört nicht in Kinderhände. Kinder können die Gefahren, die im Umgang mit elektrischen Produkten entstehen, nicht erkennen.
- Verwenden Sie das Produkt nicht, wenn Sie irgendwelche Beschädigungen feststellen.
- Die LED ist nicht austauschbar.
- Sollte die LED am Ende ihrer Lebensdauer ausfallen, muss das ganze Produkt ersetzt werden.
- **⚠ GEFAHR EXPLOSIONSGEFAHR!** Verwenden Sie das Produkt nicht in explosionsgefährdeter Umgebung, in der sich brennbare Dämpfe, Gase oder Stäube befinden.

Produktspezifische Sicherheitshinweise

- Setzen Sie das Produkt keinen starken Vibrationen oder starken mechanischen Beanspruchungen aus.
- Achten Sie darauf, dass das Solarmodul 5 nicht verschmutzt oder im Winter durch Schnee und Eis bedeckt ist. Dies verringert die Leistungsfähigkeit des Solarmoduls 5.
- Kalte Temperaturen haben negativen Einfluss auf die Akku-Betriebsdauer. Wenn Sie das Produkt längere Zeit nicht benötigen, z. B. im Winter, so sollte es gereinigt und in einem trockenen, warmen Raum aufbewahrt werden.
- Wenden Sie sich bei Beschädigungen, Reparaturen oder anderen Problemen an dem Produkt an eine Elektrofachkraft. Die LED ist nicht austauschbar.
- **⚠ GEFAHR EXPLOSIONSGEFAHR!** Verwenden Sie nur Akkus des empfohlenen Typs. Andere Akkus/Batterien könnten während des Aufladens explodieren.
- **⚠ GEFAHR VERLETZUNGSGEFAHR!** Stellen Sie sicher, dass, wenn das Produkt entfernt wird, auch die Bodenplatte und der Erdspieß mit entfernt werden, damit diese keine Gefahr darstellen (z. B. Stolpern).
- **⚠ GEFAHR BRANDGEFAHR!** Das Produkt darf nicht eingeschaltet werden, während es in der Verpackung ist.

Sicherheitshinweise für Batterien/Akkus

- **LEBENSGEFAHR!** Halten Sie Batterien/Akkus außer Reichweite von Kindern. Suchen Sie im Falle eines Verschluckens sofort einen Arzt auf!
- Verschlucken kann zu Verbrennungen, Perforation von Weichgewebe und Tod führen. Schwere Verbrennungen können innerhalb von 2 Stunden nach dem Verschlucken auftreten.
- **EXPLOSIONSGEFAHR!** Laden Sie nicht aufladbare Batterien niemals wieder auf. Schließen Sie Batterien/Akkus nicht kurz und/oder öffnen Sie diese nicht. Überhitzung, Brandgefahr oder Platzen können die Folge sein.
- Werfen Sie Batterien/Akkus niemals in Feuer oder Wasser.
- Setzen Sie Batterien/Akkus keiner mechanischen Belastung aus.

Risiko des Auslaufens von Batterien/Akkus

- Vermeiden Sie extreme Bedingungen und Temperaturen, die auf Batterien/Akkus einwirken können, z. B. auf Heizkörpern/direkte Sonneneinstrahlung.
- Wenn Batterien/Akkus ausgelaufen sind, vermeiden Sie den Kontakt von Haut, Augen und Schleimhäuten mit den Chemikalien! Spülen Sie die betroffenen Stellen sofort mit klarem Wasser und suchen Sie einen Arzt auf!
- **SCHUTZHANDSCHUHE TRAGEN!** Ausgelaufene oder beschädigte Batterien/Akkus können bei Berührung mit der Haut Verätzungen verursachen. Tragen Sie deshalb in diesem Fall geeignete Schutzhandschuhe.
- Im Falle eines Auslaufens der Batterien/Akkus entfernen Sie diese sofort aus dem Produkt, um Beschädigungen zu vermeiden.
- Verwenden Sie nur Batterien/Akkus des gleichen Typs. Mischen Sie nicht alte Batterien/Akkus mit neuen!
- Entfernen Sie die Batterien/Akkus, wenn das Produkt längere Zeit nicht verwendet wird.

Risiko der Beschädigung des Produkts

- Verwenden Sie ausschließlich den angegebenen Batterietyp/Akkutyp!
- Setzen Sie Batterien/Akkus gemäß der Polaritätskennzeichnung (+) und (-) an Batterie/Akku und des Produkts ein.
- Reinigen Sie Kontakte an Batterie/Akku und im Batteriefach vor dem Einlegen mit einem trockenen, fusselfreien Tuch oder Wattestäbchen!
- Entfernen Sie erschöpfte Batterien/Akkus umgehend aus dem Produkt.

Inbetriebnahme

Produkt montieren

- Nehmen Sie die einzelnen Teile aus der Verpackung und montieren Sie das Produkt gemäß Abbildung B. Sie haben hier zwei Auswahlmöglichkeiten: mittels des Distanzrohres 2 kommt das Produkt auf eine Höhe von ca. 44 cm (siehe Abb. C), mittels des Distanzrohres 3 auf eine Höhe von ca. 34 cm (siehe Abb. D).
- Stecken Sie das ausgewählte Distanzohr 2 bzw. 3 in die vorgesehene Aussparung des Solarmoduls 5 (siehe Abb. B).
- Stecken Sie anschließend den Erdspieß 1 in die Unterseite des Distanzrohres 2 bzw. 3 (siehe Abb. C–D).

Produkt aufstellen

Hinweis: Das Produkt lässt sich unabhängig von einer Stromquelle aufstellen.

- Verwenden Sie das Produkt nur mit dem mitgelieferten Erdspieß 1.
- Stecken Sie das montierte Produkt so weit in den Boden (Rasen, Blumenbeet), dass es stabil steht. Da das Produkt auf Sonnenenergie angewiesen ist, müssen Sie vor dem Aufstellen folgende Punkte bedenken und beachten:

1. Wählen Sie einen Platz, an dem das Solarmodul 5 tagsüber direkter Sonnenbestrahlung ausgesetzt ist.
2. Positionieren Sie das Produkt so, dass das Solarmodul 5 nicht bedeckt oder beschattet wird (Bäume, Dachfirst etc.).
3. Stellen Sie sicher, dass das Solarmodul 5 nicht von einer anderen Lichtquelle, wie z. B. Hof- oder Straßenbeleuchtung, beeinflusst wird, da sich das Produkt sonst in der Dämmerung nicht einschaltet. Bedenken Sie, dass viele Lichtquellen erst mitten in der Nacht zeit- und bewegungsabhängig einschalten.

Produkt vor der Erstinbetriebnahme vorbereiten

Hinweis: Das Produkt verfügt über einen Dämmerungssensor und einen Ein-/Aus-Schalter 8. Die Leuchtdauer beträgt bei voller Aufladung ca. 6 bis 8 Stunden.

- Drehen Sie die Kugel 4 gegen den Uhrzeigersinn von dem Solarmodul 5 ab. Schieben Sie vor der Erstinbetriebnahme den Ein-/Aus-Schalter 8 auf Position ON.
- Drehen Sie die Kugel 4 im Uhrzeigersinn auf Anschlag wieder auf dem Solarmodul 5 fest und stellen Sie das Produkt in die Sonne.

Produkt ein-/ausschalten

- Schieben Sie den Ein-/Aus-Schalter 8 auf Position ON. Bei Einbruch der Dunkelheit schaltet sich das Produkt automatisch ein. Bei einsetzender Helligkeit schaltet sich das Produkt automatisch aus.
- Schieben Sie den Ein-/Aus-Schalter 8 auf Position OFF. Das Produkt ist dauerhaft ausgeschaltet.

Farbwechselfunktion ein-/ausschalten (nur HG11032B)

- Vergewissern Sie sich, dass sich der Ein-/Aus-Schalter 8 in der Position EIN befindet.
- Drücken Sie die Farbwechseltaste 9, um die Farbwechselfunktion zu starten. Die LED beginnt die Farbe zu wechseln.
- Drücken Sie die Farbwechseltaste 9 erneut, um die Farbwechselfunktion zu beenden.

Akku wechseln

Hinweis: Der Akku 6 ist für einen langen Betrieb ausgelegt. Es kann jedoch bei einer langen Nutzungsdauer erforderlich sein, den Akku zu wechseln. Akkus unterliegen einem natürlichen Verschleiß und die Leistung kann nachlassen. Um eine optimale Leistung zu erzielen, sollten die Akkus alle 12 Monate ausgetauscht werden.
Wechseln Sie den Akku gemäß den Abbildungen E–F.

- Schrauben Sie die Kugel 4 entgegen dem Uhrzeigersinn ab.
- Schieben Sie den Ein-/Aus-Schalter 8 des Solarmoduls 5 auf Position OFF.
- Lösen Sie die Schraube 10 mithilfe eines geeigneten Kreuzschlitzschraubendrehers und entfernen Sie die Solarzelle 7 vom Rest des Moduls (siehe Abb. E).
- Entnehmen Sie den Akku 6 und ersetzen Sie ihn durch einen neuen, geladenen Akku desselben Typs (siehe „Technische Daten"). Achten Sie beim Einlegen des Akkus auf die richtige Polarität (+/–) (siehe Abb. F).
- Setzen Sie anschließend die Solarzelle 7 wieder auf und fixieren Sie dieses mit der Schraube 10 im Uhrzeigersinn (siehe Abb. F).
- Stecken Sie das Solarmodul 5 wieder auf das Distanzrohr 2 bzw. 3.
- Schieben Sie den Ein-/Aus-Schalter 8 wieder auf Position ON.
- Drehen Sie die Kugel 4 im Uhrzeigersinn auf das Solarmodul 5 bis zum Anschlag wieder fest.

Fehlerbehebung

Hinweis: Das Produkt enthält empfindliche, elektronische Bauteile. Daher ist es möglich, dass es durch Funkübertragungsgeräte in unmittelbarer Nähe gestört wird. Dies können z. B. Mobiltelefone, Funksprechgeräte, CB-Funkgeräte, Funkfernsteuerungen/andere Fernbedienungen und Mikrowellengeräte sein. Falls Sie Störungen in der Funktion feststellen, entfernen Sie solche Störquellen aus der Umgebung des Produkts.

Hinweis: Elektrostatische Entladungen können zu Funktionsstörungen führen. Entfernen Sie bei solchen Funktionsstörungen kurzzeitig die Akkus und setzen Sie diese erneut ein.

Hinweis: Die Leistung des Akkus ist wetterbedingt im Sommer höher als im Winter.

Fehler	Ursache	Lösung
LED leuchtet nicht	Umgebung ist zu hell bzw. Licht anderer Lichtquellen fällt auf das Produkt	Wechseln Sie den Standort (in Entfernung zu z. B. Hof- und Straßenbeleuchtung)
LED leuchtet nur schwach	Akku ist nicht vollständig geladen oder defekt	Laden Sie den Akku in einem Ladegerät auf bzw. ersetzen Sie ihn durch einen neuen Akku (siehe „Akku-Wechsel")
LED leuchtet nicht	LED ist defekt	Die LED kann nicht ausgetauscht werden. Entsorgen Sie das Produkt fachgerecht (siehe „Entsorgung")

Wartung/Reinigung

Hinweis: Die LED ist nicht austauschbar. Das Produkt ist wartungsfrei.

- Verwenden Sie keinesfalls ätzende Reinigungsmittel.
- Reinigen Sie das Produkt regelmäßig mit einem trockenen, fusselfreien Tuch. Verwenden Sie bei stärkeren Verschmutzungen ein leicht angefeuchtetes Tuch.
- Tauschen Sie die Akkus aus, wenn die Leuchtdauer trotz guter Sonneneinstrahlung nach einiger Zeit merklich nachlässt (siehe Kapitel „Akku wechseln"). Benutzen Sie nur Akkus der richtigen Größe und des empfohlenen Typs (siehe Kapitel „Technische Daten").

Entsorgung

Die Verpackung besteht aus umweltfreundlichen Materialien, die Sie über die örtlichen Recyclingstellen entsorgen können.

Beachten Sie die Kennzeichnung der Verpackungsmaterialien bei der Abfalltrennung, diese sind gekennzeichnet mit Abkürzungen (a) und Nummern (b) mit folgender Bedeutung: 1–7: Kunststoffe/20–22: Papier und Pappe/80–98: Verbundstoffe.

Möglichkeiten zur Entsorgung des ausgedienten Produkts erfahren Sie bei Ihrer Gemeinde- oder Stadtverwaltung.

Das Symbol der durchgestrichenen Mülltonne bedeutet, dass dieses Gerät am Ende der Nutzungszeit nicht über den Haushaltsmüll entsorgt werden darf. Das Gerät ist bei eingerichteten Sammelstellen, Wertstoffhöfen oder Entsorgungsbetrieben abzugeben. Zudem sind Vertreiber von Elektro- und Elektronikgeräten sowie Vertreiber von Lebensmitteln zur Rücknahme verpflichtet. Kaufland bietet Ihnen Rückgabemöglichkeiten direkt in den Filialen und Märkten an. Rückgabe und Entsorgung sind für Sie kostenfrei. Beim Kauf eines Neugerätes haben Sie das Recht, ein entsprechendes Altgerät unentgeltlich zurückzugeben. Zusätzlich haben Sie die Möglichkeit, unabhängig vom Kauf eines Neugerätes, unentgeltlich (bis zu drei) Altgeräte abzugeben, die in keiner Abmessung größer als 25 cm sind. Bitte löschen Sie vor der Rückgabe alle personenbezogenen Daten. Bitte entnehmen Sie vor der Rückgabe Batterien oder Akkumulatoren, die nicht vom Altgerät umschlossen sind, sowie Lampen, die zerstörungsfrei entnommen werden können und führen diese einer separaten Sammlung zu.

Umweltschäden durch falsche Entsorgung der Batterien/Akkus!

Das Symbol der durchgestrichenen Mülltonne auf Batterien oder Akkus bedeutet, dass Sie Batterien und Akkus nicht im Hausmüll entsorgen dürfen.

Entnehmen Sie die Batterien/den Akku-Pack aus dem Produkt vor der Entsorgung.

Diese können giftige Schwermetalle enthalten und unterliegen der Sondermüllbehandlung.
Die chemischen Symbole der Schwermetalle sind wie folgt: Cd = Cadmium, Hg = Quecksilber, Pb = Blei.

Sie sind gesetzlich verpflichtet, alte Batterien und Akkus nach Gebrauch zurückzugeben. Geben Sie deshalb verbrauchte Batterien und Akkus kostenfrei im

Handelsgeschäft z. B. in Ihrer Kaufland Filiale oder bei einer kommunalen Sammelstelle ab.
Batterien und Akkus können Stoffe enthalten, die schädlich für die menschliche Gesundheit und Umwelt sind. Nur bei einer getrennten Sammlung und Verwertung von alten Batterien und Akkus können die negativen Auswirkungen vermieden werden.

Seien Sie besonders vorsichtig beim Umgang mit lithiumhaltigen Batterien und Akkus, da bei unsachgemäßer Verwendung eine erhöhte Brandgefahr besteht. Kleben Sie dazu die Pole ab, um einen äußeren Kurzschluss zu vermeiden.

Nutzen Sie Batterien mit langer Lebensdauer oder Akkus, um die Entstehung von Abfällen aus Alt-Batterien zu verringern. Beachten Sie die Anweisungen zum Lagern, und vermeiden Sie das vollständige Ent- und Aufladen des Akkus, um die Lebensdauer zu verlängern.

Darüber hinaus sollten Sie Batterien oder Elektro- und Elektronikgeräte mit Batterien oder Akkus nicht im öffentlichen Raum zurücklassen, um eine Vermüllung zu vermeiden. Prüfen Sie Möglichkeiten, Batterien einer Wiederverwendung zuzuführen, anstatt diese zu entsorgen, beispielsweise durch Instandsetzung der Batterie.

Garantie

Das Produkt wurde nach strengen Qualitätsrichtlinien hergestellt und vor der Auslieferung sorgfältig geprüft. Im Falle von Material- oder Herstellungsfehlern haben Sie gegenüber dem Verkäufer des Produkts gesetzliche Rechte. Ihre gesetzlichen Rechte werden in keiner Weise durch unsere unten aufgeführte Garantie eingeschränkt.

Die Garantie für dieses Produkt beträgt 3 Jahre ab Kaufdatum. Die Garantiezeit beginnt mit dem Kaufdatum. Bewahren Sie den Originalkaufbeleg an einem sicheren Ort auf, da dieses Dokument als Nachweis des Kaufs erforderlich ist.

Alle Schäden oder Mängel, die bereits zum Zeitpunkt des Kaufs vorhanden sind, müssen unverzüglich nach dem Auspacken des Produkts gemeldet werden.

Sollte das Produkt innerhalb von 3 Jahren ab Kaufdatum einen Material- oder Herstellungsfehler aufweisen, werden wir es – nach unserer Wahl – kostenlos für Sie reparieren oder ersetzen. Die Garantiezeit verlängert sich durch einen stattgegebenen Gewährleistungsanspruch nicht. Dies gilt auch für ersetzte und reparierte Teile.

Diese Garantie erlischt, wenn das Produkt beschädigt oder unsachgemäß verwendet oder gewartet wurde.

Die Garantie deckt Material- und Herstellungsfehler ab. Diese Garantie erstreckt sich weder auf Produktteile, die normalem Verschleiß unterliegen, und somit als Verschleißteile gelten (z. B. Batterien, Schläuche, Farbpatronen), noch auf Schäden an zerbrechlichen Teilen, z. B. Schalter oder Teile aus Glas.

Bei diesem Produkt gilt die Garantiezeit auch für den Akku.

Abwicklung im Garantiefall

Um eine schnelle Bearbeitung Ihres Anliegens zu gewährleisten, folgen Sie bitte den folgenden Hinweisen:

Bitte halten Sie für alle Anfragen den Kassenbon und die Artikelnummer (IAN 446741–2307) als Nachweis für den Kauf bereit.
Die Artikelnummer entnehmen Sie bitte dem Typenschild, einer Gravur, auf dem Titelblatt Ihrer Bedienungsanleitung (unten links) oder als Aufkleber auf der Rück- oder Unterseite des Produkts.
Sollten Funktionsfehler oder sonstige Mängel auftreten, kontaktieren Sie zunächst die nachfolgend benannte Serviceabteilung telefonisch oder per E-Mail.
Ein als defekt erfasstes Produkt können Sie dann unter Beifügung des Kaufbelegs (Kassenbon) und der Angabe, worin der Mangel besteht und wann er aufgetreten ist, für Sie portofrei an die Ihnen mitgeteilte Service-Anschrift übersenden.

Service

DE **Service Deutschland**
Tel.: 0800 1528352
E-Mail: kundenmanagement@kaufland.de

CE IP44

Legenda zastosowanych piktogramów			
⎓	Prąd stały/napięcie stałe	IP44	IP44 zabezpieczenie przed tryskającą wodą
V	Wolt	CE	Znak CE wskazuje zgodność z odpowiednimi Dyrektywami UE dotyczącymi tego produktu.
	Czas świecenia: ok. 6–8 godzin		Wskazówki bezpieczeństwa Instrukcja postępowania

Lampy solarne LED w kształcie kuli

Wstęp

Gratulujemy Państwu zakupu nowego produktu. Tym samym zdecydowali się Państwo na zakup produktu wysokiej jakości. Instrukcja obsługi jest częścią tego produktu. Zawiera ona ważne wskazówki dotyczące bezpieczeństwa, użytkowania i utylizacji. Przed pierwszym użyciem produktu należy zapoznać się ze wszystkimi wskazówkami dotyczącymi obsługi i bezpieczeństwa. Używać produktu wyłącznie zgodnie z jego poniżej opisanym przeznaczeniem. W przypadku przekazania produktu innej osobie należy dołączyć do niego całą jego dokumentację.

Zastosowanie zgodne z przeznaczeniem

Produkt służy jako dekoracyjne oświetlenie na zewnątrz. Produkt ten nie jest przeznaczony do użytku komercyjnego i nadaje się tylko do podanych dziedzin zastosowania.

Wbudowany do produktu moduł solarny przetwarza w przypadku promieniowania słonecznego światło w energię elektryczną i magazynuje ją w akumulatorze 6. Produkt jest włączany o zmierzchu.
Wbudowana dioda LED jest bardzo trwałym i energooszczędnym źródłem światła.
Czas trwania świecenia zależy od promieniowania słonecznego, kąta padania światła na moduł solarny 5 oraz od temperatury (z powodu zależności pojemności akumulatora od temperatury). Idealny jest prostopadły kąt padania światła przy temperaturach powyżej temperatury zamarzania.
Akumulator 6 osiąga swoją maksymalną pojemność dopiero po kilku cyklach ładowania i rozładowania.

Opis części

1 Stojak wbijany w ziemię
2 Długa rura dystansowa
3 Krótka rura dystansowa
4 Kula
5 Moduł solarny
6 Akumulator
7 Ogniwo solarne
8 Przełącznik Włącz/Wyłącz
9 Przycisk wyboru koloru (tylko HG11032B)
10 Śruba

Zawartość

Niezwłocznie po rozpakowaniu należy sprawdzić zawartość pod kątem kompletności i nienagannego stanu produktu.

1 stojak wbijany w ziemię 1
1 długa rura dystansowa
1 krótka rura dystansowa
1 kula 4
1 moduł solarny z LED i akumulatorem
1 instrukcja montażu

Dane techniczne

Akumulator:	1 x akumulator Ni-MH/ AAA/1,2 V⎓/300 mAh
LED:	1 x dioda LED (niewymienna)
Moc znamionowa:	0,02 W
Stopień ochrony:	IP44 (zabezpieczenie przed pryskającą wodą)

Wskazówki dotyczące bezpieczeństwa

PRZED PIERWSZYM UŻYCIEM PRODUKTU NALEŻY ZAPOZNAĆ SIĘ ZE WSZYSTKIMI WSKAZÓWKAMI DOTYCZĄCYMI OBSŁUGI I BEZPIECZEŃSTWA! W PRZYPADKU PRZEKAZANIA PRODUKTU INNEJ OSOBIE NALEŻY DOŁĄCZYĆ DO NIEGO CAŁĄ JEGO DOKUMENTACJĘ!

- **⚠ OSTRZEŻENIE! NIEBEZPIECZEŃSTWO ODNIESIENIA OBRAŻEŃ I UTRATY ŻYCIA PRZEZ DZIECI!**
- Akumulatory nie powinny dostać się w ręce dzieci. Nie należy pozostawiać akumulatorów w miejscu dostępnym dla wszystkich. Istnieje niebezpieczeństwo, że zostaną one połknięte przez dzieci lub zwierzęta domowe. W przypadku połknięcia należy natychmiast udać się do lekarza.
- Dzieci lub osoby nieposiadające wiedzy lub doświadczenia w obchodzeniu się z produktem bądź upośledzone pod względem fizycznym, sensorycznym lub umysłowym nie mogą użytkować produktu bez nadzoru lub instruktażu osoby odpowiedzialnej za ich bezpieczeństwo. Dopilnować by, dzieci nie bawiły się produktem.
- Nigdy nie należy pozostawiać dzieci bez nadzoru z materiałem opakowaniowym. Istnieje niebezpieczeństwo uduszenia się materiałem opakowaniowym. Dzieci często nie dostrzegają niebezpieczeństwa. Dzieci nie powinny mieć dostępu do produktu.
- Niniejsze urządzenie nie jest zabawką, nie powinno znaleźć się w rękach dzieci. Dzieci nie dostrzegają zagrożeń wynikających z używania produktów elektrycznych.
- Nie używać produktu w razie wykrycia jakiegokolwiek uszkodzenia.
- Dioda LED nie jest wymienna.
- Jeśli dioda LED przestanie działać, należy wymienić cały produkt.
- **⚠ ZAGROŻENIE NIEBEZPIECZEŃSTWO WYBUCHU!** Nie należy używać produktu w otoczeniu zagrożonym eksplozją, w którym występują łatwopalne opary, gazy lub pyły.

Wskazówki dotyczące bezpieczeństwa charakterystyczne dla produktu

- Produktu nie należy narażać na wpływ silnych wibracji lub znacznych obciążeń mechanicznych.
- Należy uważać, aby moduł solarny 5 nie był zabrudzony lub w zimie przykryty śniegiem lub lodem. Zmniejsza to wydajność modułu solarnego 5.
- Niskie temperatury mają negatywny wpływ na żywotność eksploatacyjną baterii. Jeżeli produkt nie będzie potrzebny przez dłuższy czas, np. w zimie, należy go oczyścić i przechować w suchym, ciepłym pomieszczeniu.
- W przypadku wystąpienia uszkodzeń, konieczności naprawy lub innych problemów z produktem należy zwrócić się do wykwalifikowanego elektryka. Dioda LED nie jest wymienna.
- **⚠ ZAGROŻENIE NIEBEZPIECZEŃSTWO WYBUCHU!** Używać akumulatorów wyłącznie tego samego typu. Inne akumulatory/baterie mogłyby eksplodować podczas ładowania.
- **⚠ ZAGROŻENIE NIEBEZPIECZEŃSTWO OBRAŻEŃ CIAŁA!** Należy upewnić się, że w razie usunięcia produktu wraz z nim zostanie usunięta również płytka dolna oraz część stojaka wbijana do ziemi, aby nie stanowiły one niebezpieczeństwa (na przykład wskutek potknięcia się o nie).
- **⚠ ZAGROŻENIE POŻAROWE!** Nie należy włączać produktu, który znajduje się w opakowaniu.

Wskazówki bezpieczeństwa dla baterii/akumulatorów

- **ZAGROŻENIE ŻYCIA!** Baterie/akumulatory należy trzymać poza zasięgiem dzieci. W przypadku połknięcia należy natychmiast udać się do lekarza!
- Połknięcie może prowadzić do oparzeń, perforacji tkanki miękkiej i śmierci. Ciężkie poparzenia mogą wystąpić w ciągu 2 godzin po połknięciu.
- **NIEBEZPIECZEŃSTWO WYBUCHU!** Baterii jednorazowego użytku nie wolno ładować ponownie. Baterii/akumulatorów nie należy zwierać i/lub otwierać. Może to doprowadzić do przegrzania, pożaru lub wybuchu.
- Nigdy nie należy wrzucać baterii/akumulatorów do ognia lub wody.
- Nigdy nie należy narażać baterii/akumulatorów na obciążenia mechaniczne.

Ryzyko wycieku kwasu z baterii/akumulatorów

- Należy unikać ekstremalnych warunków i temperatur, które mogą oddziaływać na baterie/akumulatory, np. kaloryferów/bezpośredniego działania promieniowania słonecznego.
- Jeśli wyciekną baterie/akumulatory, należy unikać kontaktu skóry, oczu i błon śluzowych z chemikaliami! Dotknięte miejsca natychmiast przepłukać czystą wodą i udać się do lekarza!
- **ZAKŁADAĆ RĘKAWICE OCHRONNE!** Wylane lub uszkodzone baterie/akumulatory po dotknięciu skóry mogą spowodować poparzenia chemiczne. Dlatego należy w takim przypadku nakładać odpowiednie rękawice ochronne.
- W przypadku wycieku baterii/akumulatorów natychmiast usunąć je z produktu, aby uniknąć uszkodzeń.
- Używać wyłącznie baterii/akumulatorów tego samego typu. Nie zakładać razem nowych oraz zużytych baterii/akumulatorów!
- Jeżeli produkt nie jest przez dłuższy czas używany, baterie/akumulatorynależy wyjąć.

Ryzyko uszkodzenia produktu

- Używać wyłącznie zalecanego rodzaju baterii/akumulatora!
- Włożyć baterie/akumulatory zgodnie z oznaczeniem biegunów (+) i (-) na baterii/akumulatorze i produkcie.
- Oczyścić styki baterii/akumulatora i w komorze baterii przed włożeniem suchą, niestrzępiącą się szmatką lub patyczkiem higienicznym!
- Zużyte baterie/akumulatory wyjąć jak najszybciej z produktu.

Uruchomienie

Montaż produktu

- Wyjąć poszczególne części z opakowania i zmontować produkt zgodnie z rysunkiem B. Przy tym do wyboru są dwie możliwości: przy użyciu rury dystansowej 2 produkt uzyskuje wysokość ok. 44 cm (patrz rys. C), przy użyciu rury dystansowej 3 wysokość ok. 34 cm (patrz rys. D).
- Włożyć wybraną rurę dystansową 2 lub 3 w przewidziane wgłębienie modułu solarnego 5 (patrz rys. B).
- Następnie włożyć stojak wbijany w ziemię 1 w dolną część rury dystansowej 2 lub 3 (patrz rys. C–D).

Ustawianie produktu

Wskazówka: Produkt można ustawić niezależnie od źródła prądu.

- Produktu należy używać wyłącznie z dostarczoną częścią do wbijania w ziemię 1.
- Wetknąć zmontowany produkt w ziemię (trawnik, grządkę kwiatową) na tyle głęboko, aby stał stabilnie. Ponieważ produkt jest zależny od energii słonecznej, przed ustawieniem należy przemyśleć i uwzględnić następujące aspekty:

1. Wybrać miejsce, w którym moduł solarny 5 przez cały dzień będzie wystawiony na bezpośrednie promienie słoneczne.
2. Ustawić produkt w taki sposób, aby moduł solarny 5 nie był niczym przykryty lub osłonięty (drzewa, kalenica itp.).
3. Sprawdzić, czy moduł solarny 5 nie jest narażony na działanie innego źródła światła, jak np. oświetlenia podwórka lub lampy ulicznej, ponieważ wtedy produkt nie włączy się wraz z nastaniem zmierzchu. Należy pamiętać, że wiele źródeł światła włącza się dopiero w nocy w zależności od czasu i ruchu.

Przygotowanie produktu przed pierwszym uruchomieniem

Wskazówka: Produkt jest wyposażony w czujnik zmierzchu i przełącznik włącz/wyłącz 8. Czas świecenia wynosi przy pełnym naładowaniu ok. 6 do 8 godzin.

- Odkręcić kulę 4 w kierunku odwrotnym do ruchu wskazówek zegara od modułu solarnego 5 . Przed pierwszym uruchomieniem przesunąć przełącznik Włącz/Włącz 8 na pozycję ON.
- Ponownie przykręcić kulę 4 w kierunku zgodnym z ruchem wskazówek zegara do modułu solarnego 5 i wystawić produkt na słońce.

Włączanie/wyłączanie produktu

- Przesunąć przełącznik Włącz/Wyłącz 8 na pozycję ON. Przy zapadnięciu ciemności produkt włącza się automatycznie. Przy nadejściu jasności produkt włącza się automatycznie.
- Przesunąć przełącznik Włącz/Wyłącz 8 na pozycję OFF. Produkt jest na stale wyłączony.

Włączanie/Wyłączanie funkcji zmiany kolorów (tylko HG11032B)

- Upewnić się, że przełącznik Włącz/Wyłącz 8 znajduje się na pozycji WŁĄCZ.
- Ponownie nacisnąć przycisk zmiany kolorów 9, aby znów aktywować funkcję zmiany kolorów. Dioda LED zaczyna zmieniać kolor.
- Ponownie nacisnąć przycisk zmiany kolorów 9, aby zakończyć funkcję zmiany kolorów.

Wymiana akumulatora

Wskazówka: Akumulator 6 został zaprojektowany w celu długiego użytkowania. Mimo to w czasie długiego użytkowania może być wymagana wymiana akumulatora. Akumulatory podlegają naturalnemu zużyciu, przez co moc może zostać osłabiona. Aby osiągnąć optymalną wydajność, akumulatory powinny być wymieniane co 12 miesięcy.
Akumulator należy wymienić zgodnie z rysunkami E–F.

- Odkręcić kulę 4 w kierunku odwrotnym do ruchu wskazówek zegara.
- Przesunąć przełącznik Włącz/Wyłącz 8 modułu solarnego 5 na pozycję OFF.
- Przekręcić śrubę 10 za pomocą odpowiedniego śrubokrętu krzyżakowego i usunąć ogniwo solarne 7 z reszty modułu (patrz rys. E).
- Wyjąć akumulator 6 i zastąpić go nowym, naładowanym akumulatorem tego samego typu (patrz „Dane techniczne"). Podczas wkładania akumulatora zwrócić uwagę na odpowiednie ułożenie biegunów (+/–) (patrz rys. F).
- Następnie ponownie założyć ogniwo solarne 7 i zamocować je śrubą 10 w kierunku zgodnym z ruchem wskazówek zegara (patrz rys. F).
- Ponownie nałożyć moduł solarny 5 na rurę dystansową 2 lub 3.
- Ponownie przesunąć przełącznik Włącz/Wyłącz 8 na pozycję ON.
- Ponownie przykręcić kulę 4 w kierunku zgodnym z ruchem wskazówek zegara do modułu solarnego 5 aż do oporu.

Usuwanie usterek

Wskazówka: Produkt zawiera wrażliwe części elektroniczne. Dlatego możliwe jest jego zakłócenie przez znajdujące się w jego bezpośrednim pobliżu urządzenia emitujące fale radiowe. Mogą to być np. telefony komórkowe, radiotelefony, radia CB, radiowe piloty zdalnego sterowania, inne urządzenia do zdalnego sterowania oraz urządzenia mikrofalowe. W przypadku stwierdzenia zakłóceń w działaniu produktu należy usunąć tego rodzaju źródła zakłóceń z jego otoczenia.

Wskazówka: Wyładowania elektrostatyczne mogą powodować zakłócenia w działaniu urządzenia. W razie pojawienia się takich zakłóceń należy wyjąć akumulatory i po chwili włożyć je ponownie.

Wskazówka: Moc akumulatorów zależna jest od pogody bardziej w lecie niż w zimie.

Usterka	Przyczyna	Rozwiązanie
Dioda LED nie świeci	Otoczenie jest zbyt jasne lub na produkt pada światło z innych źródeł	Zmienić stanowisko (w odległości od np. świateł podwórkowych lub ulicznych)
Dioda LED świeci tylko słabo	Akumulator nie jest całkowicie naładowany lub jest uszkodzony	Naładować akumulator w ładowarce lub wymienić go na nowy (patrz „Wymiana akumulatora")
Dioda LED nie świeci	Dioda LED jest uszkodzona	Dioda LED nie jest wymienialna. Odpowiednio usunąć produkt (patrz „Utylizacja")

Konserwacja/czyszczenie

Wskazówka: Dioda LED nie jest wymienna.
Niniejszy produkt nie wymaga konserwacji.

- Nie używać żrących środków czyszczących.
- Produkt należy regularnie czyścić suchą, niestrzępiącą się szmatką. W przypadku silniejszego zabrudzenia należy użyć lekko zwilżonej szmatki.
- Należy wymienić akumulatory, jeśli czas działania zauważalnie zmniejszy się pomimo dobrego naprominiowania słonecznego (patrz rozdział „Wymiana akumulatora"). Używać wyłącznie akumulatorów odpowiedniej wielkości i zalecanego typu (patrz rozdział „Dane techniczne").

Utylizacja

Opakowanie wykonane jest z materiałów przyjaznych dla środowiska, które można przekazać do utylizacji w lokalnym punkcie przetwarzania surowców wtórnych.

Przy segregowaniu odpadów prosimy zwrócić uwagę na oznakowanie materiałów opakowaniowych, oznaczone są one skrótami (a) i numerami (b) o następującym znaczeniu: 1–7: Tworzywa sztuczne/20–22: Papier i tektura/80–98: Materiały kompozytowe.

Informacji na temat możliwości utylizacji wyeksploatowanego produktu udziela urząd gminy lub miasta.

Z uwagi na ochronę środowiska nie wyrzucać urządzenia po zakończeniu eksploatacji do odpadów domowych, lecz prawidłowo zutylizować. Informacji o punktach zbiorczych i ich godzinach otwarcia udziela odpowiedni urząd.

Uszkodzone lub zużyte baterie/akumulatory muszą być poddane recyklingowi zgodnie z dyrektywą 2006/66/WE i jej zmianami. Oddać baterie/akumulatory i/lub produkt w dostępnych punktach zbiórki.

Niewłaściwa utylizacja baterii/akumulatorów stwarza zagrożenie dla środowiska naturalnego!

Baterii/akumulatorów nie należy wyrzucać razem z odpadami domowymi. Mogą one zawierać szkodliwe metale ciężkie i należy je traktować jak odpady specjalne. Symbole chemiczne metali ciężkich są następujące: Cd = kadm, Hg = rtęć, Pb = ołów. Dlatego też zużyte baterie/akumulatory należy przekazywać do komunalnych punktów gromadzenia odpadów niebezpiecznych.

Elektroodpady nie mogą być wyrzucane do pojemników do selektywnej zbiórki odpadów komunalnych. Można je oddać w specjalnie wyznaczonych miejscach np. Punkt Selektywnej Zbiórki Odpadów Komunalnych lub/bądź w punktach handlowych oferujących w sprzedaży sprzęt elektroniczny.

Należy postępować zgodnie z obowiązującymi w Polsce przepisami dotyczącymi selektywnej zbiórki urządzeń elektrycznych i elektronicznych. Zużyty sprzęt może mieć szkodliwy wpływ na środowisko i zdrowie ludzi z uwagi na potencjalną zawartość niebezpiecznych substancji, mieszanin oraz części składowych.

Gospodarstwo domowe spełnia ważną rolę w przyczynianiu się do ponownego użycia i odzysku surowców wtórnych, w tym recyklingu zużytego sprzętu. Na tym etapie kształtuje się postawy, które wpływają na zachowanie wspólnego dobra jakim jest czyste środowisko naturalne.

Gwarancja

Produkt został wyprodukowany zgodnie z surowymi wytycznymi dotyczącymi jakości i dokładnie przetestowane przed dostawą. W przypadku wad materiałowych lub produkcyjnych przysługują Państwu prawa ustawowe wobec sprzedawcy produktu. Państwa prawa ustawowe nie są w żaden sposób ograniczone przez naszą gwarancję przedstawioną poniżej.

Gwarancja na ten produkt wynosi 3 lata od daty zakupu. Okres gwarancji rozpoczyna się od daty zakupu. Proszę przechowywać oryginalny rachunek w bezpiecznym miejscu, ponieważ ten dokument jest wymagany jako dowód zakupu.

Wszelkie uszkodzenia lub wady obecne już w momencie zakupu należy zgłosić niezwłocznie po rozpakowaniu produktu.

Jeżeli w ciągu 3 lat od daty zakupu produkt wykaże wady materiałowe lub produkcyjne, to – według naszego uznania – bezpłatnie go naprawimy lub wymienimy. Okres gwarancji nie ulega przedłużeniu o przyznane roszczenie gwarancyjne. Dotyczy to również wymienionych i naprawionych części.

Niniejsza gwarancja traci ważność, jeśli produkt został uszkodzony, był niewłaściwie użytkowany lub konserwowany.

Gwarancja obejmuje wady materiałowe i produkcyjne. Niniejsza gwarancja nie obejmuje części produktu, które podlegają normalnemu zużyciu i dlatego są uważane za części zużywalne (np. baterie, węże, wkłady atramentowe), ani nie obejmuje uszkodzeń części delikatnych, np. przełączników lub części wykonanych ze szkła.

Zgodnie z Kodeksem Cywilnym art. 581 §1 wraz z wymianą urządzenia lub ważnej części czas gwarancji rozpoczyna się na nowo.

W przypadku tego produktu czas gwarancji obowiązuje również dla akumulatora.

Sposób postępowania w przypadku naprawy gwarancyjnej

Aby zapewnić szybkie rozpatrzenie Państwa wniosku, prosimy stosować się do następujących wskazówek:

Przed skontaktowaniem się z działem serwisowym należy przygotować paragon i numer artykułu (IAN 446741–2307) jako dowód zakupu.
Numery artykułów można znaleźć na tabliczce znamionowe, na grawerunku, na stronie tytułowej jego instrukcji (na dole po lewej stronie) lub jako naklejkę na stronie odwrotnej lub spodniej.
W razie wystąpienia błędów w działaniu lub innych wad, należy skontaktować się najpierw z wymienionym poniżej działem serwisowym telefonicznie lub pocztą elektroniczną.
Produkt uznany za uszkodzony można następnie z dołączeniem dowodu zakupu (paragonu) i podaniem, na czym polega wada i kiedy wystąpiła, przesłać bezpłatnie na podany Państwu adres serwisu.

Serwis

PL **Serwis Polska**
Tel.: 008004911946
E-Mail: kontakt@kaufland.pl

CE IP44

Legenda użytych piktogramów			
⎓	Jednosmerný prúd /napätie	zvonku IP 44	IP44 s ochranou proti striekajúcej vode
V	Volt	CE	Značka CE uvádza zhodu s príslušnými smernicami EÚ platnými pre tento výrobok.
	Doba svietenia: cca. 6–8 hodín		Bezpečnostné upozornenia Manipulačné pokyny

LED solárne guľové svietidlá

Úvod

Blahoželáme Vám ku kúpe Vášho nového výrobku. Rozhodli ste sa pre veľmi kvalitný výrobok. Návod na obsluhu je súčasťou tohto výrobku. Obsahuje dôležité upozornenia týkajúce sa bezpečnosti, používania a likvidácie. Skôr ako začnete výrobok používať, oboznámte sa so všetkými pokynmi k obsluhe a bezpečnosti. Výrobok používajte iba v súlade s popisom a v uvedených oblastiach používania. V prípade postúpenia výrobku ďalším osobám odovzdajte aj všetky dokumenty patriace k výrobku.

Používanie v súlade s určeným účelom

Výrobok slúži na dekoratívne osvetlenie vo vonkajších priestoroch. Výrobok nie je určený na priemyselné používanie, je určený výhradne pre uvedené oblasti nasadenia.
Zabudovaný solárny modul výrobku pri slnečnom žiarení premieňa svetlo na elektrickú energiu a ukladá ju v akumulátorovej batérii 6. Výrobok sa zapína pri stmievaní.
LED je energeticky úsporný osvetľovací prostriedok s veľmi dlhou životnosťou.
Doba svietenia závisí od slnečného žiarenia, uhla dopadu svetla na solárny modul 5 a od teploty (kvôli závislosti kapacity akumulátora od teploty). Ideálny je kolmý uhol dopadu svetla pri teplotách nad bodom mrazu.

Akumulátorová batéria 6 dosiahne svoju maximálnu kapacitu až po viacerých cykloch nabitia a vybitia.

Popis častí

1 Zapichovací hrot
2 Dlhá distančná rúrka
3 Krátka distančná rúrka
4 Guľa
5 Solárny modul
6 Akumulátorová batéria
7 Solárny článok
8 ZA-/VYPÍNAČ
9 Tlačidlo pre výber farby (iba HG11032B)
10 Skrutka

Obsah dodávky

Bezprostredne po vybalení vždy skontrolujte úplnosť dodávky, ako aj bezchybný stav výrobku.
1 zapichovací hrot 1
1 dlhá distančná rúrka
1 krátka distančná rúrka
1 guľa 4
1 solárny modul vrát. LED a akumulátorovej batérie
1 montážny návod

Technické údaje

Akumulátorová batéria: 1 x Ni-MH akumulátorová batéria/AAA/1,2 V⎓/300 mAh
LED: 1 x LED (bez možnosti výmeny)
Menovitý výkon: 0,02 W
Druh ochrany: IP44 (s ochranou proti striekajúcej vode)

Bezpečnostné upozornenia

SKÔR, AKO ZAČNETE VÝROBOK POUŽÍVAŤ, OBOZNÁMTE SA SO VŠETKÝMI POKYNMI TÝKAJÚCIMI SA OVLÁDANIA A BEZPEČNOSTI! AK VÝROBOK ODOVZDÁTE TRETÍM OSOBÁM, PRILOŽTE K NEMU AJ VŠETKY PODKLADY!

- **VAROVANIE! NEBEZPEČENSTVO OHROZENIA ŽIVOTA A ÚRAZOV PRE MALÉ I STARŠIE DETI!**
- Akumulátorové batérie nepatria do rúk deťom. Akumulátorové batérie nikdy nenechávajte voľne položené. Vzniká riziko, že ich prehltnú deti alebo domáce zvieratá. V prípade prehltnutia okamžite vyhľadajte lekára.
- Deti alebo osoby, ktoré majú nedostatok vedomostí alebo skúseností so zaobchádzaním s výrobkom, alebo sú obmedzené vo svojich telesných, zmyslových alebo duševných schopnostiach, nesmú používať výrobok bez dohľadu alebo vedenia osobou, ktorá je zodpovedná za ich bezpečnosť. Deti musia byť pod dohľadom, aby sa s výrobkom nehrali.
- Nikdy nenechávajte deti bez dozoru s obalovým materiálom. Hrozí nebezpečenstvo udusenia obalovým materiálom. Deti často podceňujú nebezpečenstvá. Držte deti vždy v bezpečnej vzdialenosti od výrobku.
- Tento výrobok nie je na hranie, nepatrí do rúk deťom. Deti nedokážu rozoznať nebezpečenstvá, ktoré vznikajú pri manipulácii s elektrickými výrobkami.
- Výrobok nepoužívajte, ak zistíte akékoľvek poškodenia.
- LED diódu nie je možné vymeniť.
- Ak LED na konci svojej životnosti vypadne, je potrebné vymeniť celý výrobok.
- **NEBEZPEČENSTVO EXPLÓZIE!** Výrobok nepoužívajte v prostredí s nebezpečenstvom explózie, v ktorom sa nachádzajú horľavé výpary, plyny alebo prachy.

Bezpečnostné pokyny špecifické pre daný výrobok

- Nevystavujte výrobok silným vibráciam alebo silnej mechanickej záťaži.
- Dbajte na to, aby solárny modul 5 nebol znečistený alebo v zimnom období pokrytý snehom a ľadom. Následkom toho sa znižuje výkon solárneho modulu 5.
- Nízke teploty majú negatívny vplyv na životnosť akumulátorovej batérie. Ak produkt dlhší čas nepotrebujete, napr. v zime, mali by ste ho vyčistiť a uskladniť v suchej, teplej miestnosti.
- V prípade zistenia poškodení, potrebných opráv alebo iných problémov s produktom sa obráťte na kvalifikovaného elektrikára. LED nie je možné vymeniť.
- **NEBEZPEČENSTVO EXPLÓZIE!** Používajte len akumulátorové batérie odporúčaného typu. Iné akumulátorové batérie/batérie by mohli počas nabíjania explodovať.
- **NEBEZPEČENSTVO PORANENIA!** Zabezpečte, aby bola v prípade odstránenia výrobku odstránená i podkladová platňa a zemný hrot, aby neprestavovali žiadne nebezpečenstvo (napr. pri zakopnutí).
- **NEBEZPEČENSTVO POŽIARU!** Keď sa výrobok nachádza v obale, nesmie byť zapnutý.

Bezpečnostné upozornenia týkajúce sa batérií/akumulátorových batérií

- **NEBEZPEČENSTVO OHROZENIA ŽIVOTA!** Batérie/akumulátorové batérie držte mimo dosahu detí. V prípade prehltnutia okamžite vyhľadajte lekára!
- Prehltnutie môže mať za následok popáleniny, perforáciu mäkkých tkanív a smrť. Ťažké popáleniny môžu nastať do 2 hodín po prehltnutí.
- **NEBEZPEČENSTVO EXPLÓZIE!** Nenabíjateľné batérie nikdy znova nenabíjajte. Batérie/akumulátorové batérie neskratujte a/alebo neotvárajte. Následkom môže byť prehriatie, požiar alebo explózia.
- Batérie/akumulátorové batérie nikdy nehádžte do ohňa alebo vody.
- Nevystavujte batérie/akumulátorové batérie mechanickej záťaži.

Riziko vytečenia batérií/akumulátorových batérií

- Batérie/akumulátorové batérie nikdy nevystavujte extrémnym podmienkam a teplotám, ktoré by na ne mohli pôsobiť, napr. na vykurovacích telesách/priamom slnečnom žiarení.
- Ak batérie/akumulátorové batérie vytiekli, zabráňte kontaktu pokožky, očí a sliznic s chemikáliami! Ihneď vypláchnite postihnuté miesta väčším množstvom čistej vody a okamžite vyhľadajte lekára!
- **NOSTE OCHRANNÉ RUKAVICE!** Vytečené alebo poškodené batérie/akumulátorové batérie môžu pri kontakte s pokožkou spôsobiť poleptanie. V takom prípade preto noste vhodné ochranné rukavice.
- V prípade vytečenia batérií/akumulátorových batérií ich ihneď vyberte z výrobku, aby ste predišli vzniku škôd.
- Používajte iba batérie/akumulátorové batérie rovnakého typu. Nekombinujte staré batérie/akumulátorové batérie s novými!
- Ak produkt dlhší čas nepoužívate, vyberte z neho batérie/akumulátorové batérie.

Riziko poškodenia produktu

- Používajte výhradne uvedený typ batérií/akumulátorových batérií!
- Vložte batérie/akumulátorové batérie podľa označenia polarity (+) a (-) na batérii/akumulátorovej batérii a výrobku.
- Pred vložením očistite kontakty na batérii/akumulátorovej batérii a v priečinku pre batériu suchou handričkou, ktorá nepúšťa vlákna, alebo vatovou tyčinkou!
- Vybité batérie/akumulátorové batérie ihneď vyberte z produktu.

Uvedenie do prevádzky

Montáž produktu

- Vyberte jednotlivé časti z obalu a zmontujte produkt podľa obrázka B. Máte na výber z dvoch možností: pomocou distančnej rúrky 2 dosiahne produkt výšku cca. 44 cm (pozri obr. C), pomocou distančnej rúrky 3 výšku cca. 34 cm (pozri obr. D).
- Vložte zvolenú distančnú rúrku 2 príp. 3 do určeného otvoru solárneho modulu 5 (pozri obr. B).
- Následne zasuňte zapichovací hrot 1 do spodnej časti distančnej rúrky 2 resp. 3 (pozri obr. C–D).

Postavenie produktu

Poznámka: Výrobok možno umiestniť nezávisle od zdroja prúdu.

- Výrobok používajte iba s priloženým zapichovacím hrotom 1.
- Zmontovaný výrobok zastrčte do zeme (trávnik, kvetinový záhon) tak hlboko, aby stál stabilne. Keďže je výrobok závislý od solárnej energie, musíte pred jeho umiestnením zohľadniť a zvážiť nasledujúce body:

1. Vyberte miesto, na ktorom je solárny modul 5 počas dňa vystavený priamemu slnečnému žiareniu.
2. Umiestnite produkt tak, aby solárny modul 5 nebol zakrytý alebo zatienený (stromy, hrebeň strechy, atď.).
3. Zabezpečte, aby solárny modul 5 nebol ovplyvňovaný iným zdrojom svetla, napr. osvetlením dvora alebo pouličným osvetlením, pretože inak sa produkt pri súmraku nezapne. Myslite na to, že mnohé svetelné zdroje sú zapínané až uprostred noci závisle od času a pohybu.

Príprava výrobku pred prvým uvedením do prevádzky

Poznámka: Produkt disponuje súmrakovým senzorom a Za-/Vypínač 8. Doba svietenia je pri plnom nabití cca. 6 až 8 hodín.

- Vytočte guľu 4 proti smeru hodinových ručičiek zo solárneho modulu 5. Pred prvým použitím posuňte ZA-/VYPÍNAČ 8 do polohy ON.
- Zatočte guľu 4 v smere hodinových ručičiek na solárny modul 5 pevne až nadoraz a postavte produkt na slnko.

Zapnutie/vypnutie výrobku

- Posuňte ZA-/VYPÍNAČ 8 do polohy ON. Pri stmievaní sa produkt automaticky zapne. Pri rozvidnievaní sa produkt automaticky vypne.
- Posuňte ZA-/VYPÍNAČ 8 do polohy OFF. Produkt je trvale vypnutý.

Za-/vypnutie funkcie striedania farieb (iba HG11032B)

- Uistite sa, že sa ZA-/VYPÍNAČ 8 nachádza v pozícii ZAP.
- Stlačením tlačidla pre výber farby 9 spustíte funkciu zmeny farby. LED začne meniť farbu.
- Novým stlačením tlačidla pre výber farby 9 ukončíte funkciu zmeny farby.

Výmena akumulátorovej batérie

Poznámka: Akumulátorová batéria 6 je dimenzovaná pre dlhú prevádzku. Pri príliš dlhom používaní však môže byť potrebné vymeniť akumulátorovú batériu. Akumulátorové batérie podliehajú prirodzenému opotrebovaniu a ich výkonnosť môže poľaviť. Pre dosiahnutie optimálneho výkonu by akumulátorové batérie mali byť vymieňané každých 12 mesiacov.
Vymeňte akumulátorovú batériu podľa obrázkov E–F.

- Odšróbujte guľu 4 proti smeru hodinových ručičiek.
- Posuňte ZA-/VYPÍNAČ 8 solárneho modulu 5 do polohy OFF.
- Vytočte skrutku 10 pomocou vhodného krížového skrutkovača a odstráňte solárny článok 7 zo zvyšku modulu (pozri obr. E).
- Vyberte akumulátorovú batériu 6 a nahraďte ju novou, nabitou akumulátorovou batériou rovnakého typu (pozri „Technické údaje"). Pri vkladaní akumulátorových batérií dbajte na správnu polaritu (+/-) (pozri obr. F).
- Následne opäť nasaďte solárny článok 7 a pripevnite ho skrutkou 10 v smere hodinových ručičiek (pozri obr. F).
- Zasuňte solárny modul 5 opäť na distančnú rúrku 2 príp. 3.
- Posuňte ZA-/VYPÍNAČ 8 opäť do polohy ON.
- Zatočte guľu 4 v smere hodinových ručičiek na solárny modul 5 pevne až nadoraz.

Odstraňovanie porúch

Poznámka: Produkt obsahuje citlivé elektronické súčiastky. Preto je možné, že ho rádiové prenosové zariadenia v bezprostrednej blízkosti môžu rušiť. Môžu to byť napr. mobilné telefóny, rádiotelefónne zariadenia, CB rádiové zariadenia, diaľkové rádiové riadenia/iné diaľkové ovládania a mikrovlnné prístroje. Ak zistíte funkčné poruchy, odstráňte takéto rušivé zdroje z okolia produktu.

Poznámka: Elektrostatické výboje môžu viesť k funkčným poruchám. Pri takýchto funkčných poruchách vyberte na krátky čas akumulátorové batérie a znova ich vložte.

Poznámka: Výkon akumulátorových batérií je z dôvodu počasia v lete vyšší ako v zime.

Porucha	Príčina	Riešenie
LED nesvieti	Okolie je príliš svetlé resp. na produkt dopadá svetlo iných svetelných zdrojov	Zmeňte miesto umiestnenia (vo vzdialenosti k napr. osvetleniu dvora alebo ulice)
LED svieti len slabo	Akumulátorové batérie nie sú úplne nabité alebo sú defektné	Nabite akumulátorovú batériu v nabíjačke resp. ju nahraďte novou akumulátorovou batériou (pozri „Výmena akumulátorových batérií")
LED nesvieti	Poškodená LED	LED sa nedá vymeniť. Produkt náležite zlikvidujte (pozri „Likvidácia")

Údržba/Čistenie

Poznámka: LED nie je možné vymeniť. Výrobok si nevyžaduje údržbu.

- V žiadnom prípade nepoužívajte žieravé čistiace prostriedky.
- Výrobok pravidelne čistite suchou handričkou, ktorá nepúšťa vlákna. Pri silnejšom znečistení použite jemne navlhčenú handričku.
- Akumulátorové batérie vymeňte, keď sa doba svietenia napriek dobrému slnečnému žiareniu po určitej dobe viditeľne skráti (pozri kapitolu „Výmena akumulátorových batérií"). Používajte len akumulátorové batérie správnej veľkosti a odporúčaného typu (pozri kapitolu „Technické údaje").

Likvidácia

Obal pozostáva z ekologických materiálov, ktoré môžete odovzdať na miestnych recyklačných zberných miestach.

Všímajte si prosím označenie obalových materiálov pre triedenie odpadu, sú označené skratkami (a) a číslami (b) s nasledujúcim významom: 1–7: Plasty/20–22: Papier a kartón/80–98: Spojené látky.

O možnostiach likvidácie opotrebovaného výrobku sa môžete informovať na Vašej obecnej alebo mestskej správe.

Ak výrobok doslúžil, v záujme ochrany životného prostredia ho neodhoďte do domového odpadu, ale odovzdajte na odbornú likvidáciu. Informácie o zberných miestach a ich otváracích hodinách získate na Vašej príslušnej správe.

Defektné alebo použité batérie/akumulátorové batérie musia byť odovzdané na recykláciu podľa smernice 2006/66/ES a jej zmien. Batérie/akumulátorové batérie a/alebo výrobok odovzdajte prostredníctvom dostupných zberných stredísk.

Nesprávna likvidácia batérií/akumulátorových batérií ničí životné prostredie!

Batérie/akumulátorové batérie sa nesmú likvidovať spolu s domovým odpadom. Môžu obsahovať jedovaté ťažké kovy a je potrebné zaobchádzať s nimi ako s nebezpečným odpadom. Chemické značky ťažkých kovov sú nasledovné: Cd = kadmium, Hg = ortuť, Pb = olovo. Opotrebované batérie/akumulátorové batérie preto odovzdajte v komunálnej zberni.

Záruka

Výrobok bol starostlivo vyrobený v súlade s prísnymi smernicami kvality a pred dodaním dôkladne otestovaný. V prípade materiálových alebo výrobných chýb máte zákonné práva voči predajcovi výrobku. Vaše zákonné práva nie sú žiadnym spôsobom obmedzené našou zárukou uvedenou nižšie.

Záruka na tento výrobok je 3 roky od dátumu nákupu. Záručná doba začína plynúť dátumom kúpy. Originál dokladu o kúpe si uschovajte na bezpečnom mieste, pretože tento doklad je potrebný ako dôkaz o kúpe.

Akékoľvek poškodenie alebo nedostatky prítomné už v čase nákupu je potrebné nahlásiť ihneď po vybalení výrobku.

Ak sa v priebehu 3 rokov od dátumu zakúpenia preukáže, že výrobok vykazuje chyby materiálu alebo spracovania, podľa vlastného uváženia Vám ho bezplatne opravíme alebo vymeníme. Záručná doba sa na základe poskytnutej záručnej reklamácie nepredlžuje. To platí aj pre vymenené alebo opravené diely.

Táto záruka je neplatná, ak bol výrobok poškodený alebo nesprávne používaný alebo udržiavaný.

Záruka sa vzťahuje na chyby materiálu a výrobné chyby. Táto záruka sa nevzťahuje na časti výrobku, ktoré podliehajú bežnému opotrebovaniu, a preto sa považujú za opotrebovateľné diely (napr. batérie, hadice, atramentové kazety), ani na poškodenie krehkých častí, napr. spínačov alebo častí zo skla.

Pri tomto výrobku sa záručná doba vzťahuje aj na akumulátorovú batériu.

Postup v prípade poškodenia v záruke

Pre zaručenie rýchleho spracovania Vašej požiadavky dodržte prosím nasledujúce pokyny:

Pre všetky otázky majte pripravený pokladničný doklad a číslo výrobku (IAN 446741–2307) ako dôkaz o kúpe.
Číslo výrobku nájdete na typovom štítku, gravúre, na prednej strane Vášho návodu (dole vľavo) alebo ako nálepku na zadnej alebo spodnej strane.
Ak sa vyskytnú funkčné poruchy alebo iné nedostatky, najskôr telefonicky alebo e-mailom kontaktujte následne uvedené servisné oddelenie.
Produkt označený ako defektný potom môžete s priloženým dokladom o kúpe (pokladničný lístok) a uvedením, v čom spočíva nedostatok a kedy sa vyskytol, bezplatne odoslať na Vám oznámenú adresu servisného pracoviska.

Servis

SK **Servis Slovensko**
Tel.: 0800 008158
E-pošta: info@kaufland.sk

CE IP44

10

OWIM GmbH & Co. KG
Stiftsbergstraße 1
74167 Neckarsulm
GERMANY

Model-No.: HG11032A/HG11032B
Version: 01/2024

Stand der Informationen · Stan informacji · Stav informácií:
10/2023 · Ident.-No.: HG11032A/B102023-10