SWITCH ON

PDF ONLINE
www.kaufland.com/manual

LED-TASCHENLAMPE/ LED TORCH

(DE)
LED-TASCHENLAMPE
Bedienungs- und Sicherheitshinweise

(PL)
LATARKA LED
Wskazówki dotyczące obsługi i bezpieczeństwa

(CZ)
KAPESNÍ LED SVÍTILNA
Pokyny pro obsluhu a bezpečnostní pokyny

(RO) (MD)
LANTERNĂ CU LED
Instrucțiuni de utilizare și de siguranță

(SK)
LED VRECKOVÉ SVIETIDLO
Pokyny pre obsluhu a bezpečnostné pokyny

IAN 436669–2304

(DE) (PL) (CZ) (RO) (SK)

A

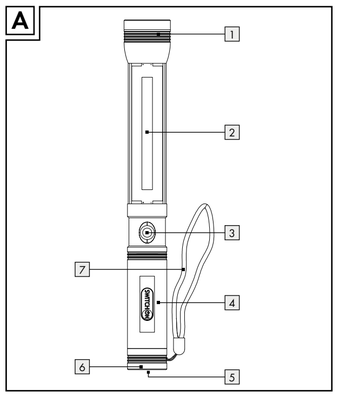

B

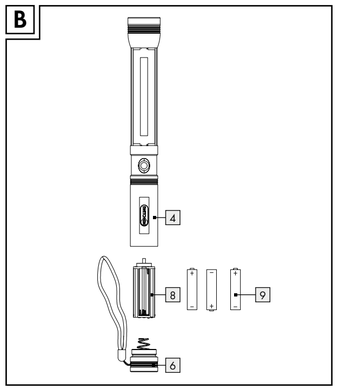

Legende der verwendeten Piktogramme	
⎓	Gleichstrom/-spannung
CE	Das CE-Zeichen bestätigt die Konformität mit den für das Produkt zutreffenden EU-Richtlinien.
	Sicherheitshinweise Handlungsanweisungen
	Außerhalb der Reichweite von Kindern aufbewahren.
	Neue und gebrauchte Batterien nicht miteinander mischen.
	Nicht ins Feuer werfen.
	Nicht laden.
	Nicht falsch einlegen.
	Halten Sie Batterien von Wasser und übermäßiger Feuchtigkeit fern.
	Nicht deformieren/beschädigen.
	Nicht kurzschließen.
	Nicht öffnen/auseinandernehmen.
	Auf richtiges Einlegen achten.
	Unterschiedliche Typen und Marken nicht miteinander mischen.

LED-Taschenlampe

Einleitung

Wir beglückwünschen Sie zum Kauf Ihres neuen Produkts. Sie haben sich damit für ein hochwertiges Produkt entschieden. Die Bedienungsanleitung ist Teil dieses Produkts. Sie enthält wichtige Hinweise für Sicherheit, Gebrauch und Entsorgung. Machen Sie sich vor der Benutzung des Produkts mit allen Bedien- und Sicherheitshinweisen vertraut. Benutzen Sie das Produkt nur wie beschrieben und für die angegebenen Einsatzbereiche. Händigen Sie alle Unterlagen bei Weitergabe des Produkts an Dritte mit aus.

Bestimmungsgemäße Verwendung

Dieses Produkt ist für den normalen Gebrauch bestimmt. Dieses Produkt ist nur für den privaten Gebrauch in trockenen Innenräumen geeignet, z. B. im Abstellraum oder Korridor. Das Produkt ist nicht für den gewerblichen Einsatz oder für andere Einsatzbereiche bestimmt. Nur zur Verwendung im Innenbereich!

- Dieses Produkt ist nicht zur Raumbeleuchtung im Haushalt geeignet.

Teilebeschreibung

1 Frontlampe
2 Seitenlampe
3 EIN-/AUS-Taste
4 Griff
5 Magnet
6 Batteriefachabdeckung
7 Befestigungsschlaufe
8 Batterieeinsatz
9 Batterie

Technische Daten

Seitenlampe: 1 x 1,2 W COB LED (nicht austauschbar)
Frontlampe: 1 x 1,5 W COB LED (nicht austauschbar)
Batterien: 3 x 1,5 V⎓, Alkaline Batterie AAA (im Lieferumfang enthalten)

Leuchtdauer:
Frontlampe: ca. 5 Stunden
Seitenlampe: ca. 3 Stunden

Lieferumfang

1 LED-Taschenlampe mit Befestigungsschlaufe
3 Batterien
1 Bedienungsanleitung

Sicherheitshinweise

BEI SCHÄDEN, DIE DURCH NICHTBEACHTUNG DIESER BEDIENUNGSANLEITUNG VERURSACHT WERDEN, ERLISCHT DER GARANTIEANSPRUCH!

- Dieses Produkt kann von Kindern ab 8 Jahren und darüber sowie von Personen mit verringerten physischen, sensorischen oder mentalen Fähigkeiten oder Mangel an Erfahrung und Wissen benutzt werden, wenn sie beaufsichtigt oder bezüglich des sicheren Gebrauchs des Produkts unterwiesen wurden und die daraus resultierenden Gefahren verstehen. Kinder dürfen nicht mit dem Produkt spielen. Reinigung und Benutzerwartung dürfen nicht von Kindern ohne Beaufsichtigung durchgeführt werden.
- Nehmen Sie das Produkt nicht in Betrieb, wenn es beschädigt ist.
- Schützen Sie das Produkt vor Nässe und Feuchtigkeit. Niemals in Wasser oder andere Flüssigkeiten tauchen!
- Die LEDs sind nicht austauschbar.
- Sollten die LEDs am Ende ihrer Lebensdauer ausfallen, muss das ganze Produkt ersetzt werden.
- Schauen Sie nicht direkt in das Licht des Produktes, da es für das Auge schädlich sein kann.

Sicherheitshinweise für Batterien/Akkus

- **LEBENSGEFAHR!** Halten Sie Batterien/Akkus außer Reichweite von Kindern. Suchen Sie im Falle eines Verschluckens sofort einen Arzt auf!
- Verschlucken kann zu Verbrennungen, Perforation von Weichgewebe und Tod führen. Schwere Verbrennungen können innerhalb von 2 Stunden nach dem Verschlucken auftreten.
- **EXPLOSIONSGEFAHR!** Laden Sie nicht aufladbare Batterien niemals wieder auf. Schließen Sie Batterien/Akkus nicht kurz und/oder öffnen Sie diese nicht. Überhitzung, Brandgefahr oder Platzen können die Folge sein.
- Werfen Sie Batterien/Akkus niemals in Feuer oder Wasser.
- Setzen Sie Batterien/Akkus keiner mechanischen Belastung aus.

Risiko des Auslaufens von Batterien/Akkus
- Vermeiden Sie extreme Bedingungen und Temperaturen, die auf Batterien/Akkus einwirken können, z. B. auf Heizkörpern/ durch direkte Sonneneinstrahlung.
- Wenn Batterien/Akkus ausgelaufen sind, vermeiden Sie den Kontakt von Haut, Augen und Schleimhäuten mit den Chemikalien! Spülen Sie die betroffenen Stellen sofort mit klarem Wasser und suchen Sie einen Arzt auf!
- **SCHUTZHANDSCHUHE TRAGEN!** Ausgelaufene oder beschädigte Batterien/Akkus können bei Berührung mit der Haut Verätzungen verursachen. Tragen Sie deshalb in diesem Fall geeignete Schutzhandschuhe.
- Im Falle eines Auslaufens der Batterien/Akkus entfernen Sie diese sofort aus dem Produkt, um Beschädigungen zu vermeiden.
- Verwenden Sie nur Batterien/Akkus des gleichen Typs. Mischen Sie nicht alte Batterien/Akkus mit neuen!
- Entfernen Sie die Batterien/Akkus, wenn das Produkt längere Zeit nicht verwendet wird.

Risiko der Beschädigung des Produkts
- Verwenden Sie ausschließlich den angegebenen Batterietyp/ Akkutyp!
- Setzen Sie Batterien/Akkus gemäß der Polaritätskennzeichnung (+) und (-) an Batterie/Akku und des Produkts ein.
- Reinigen Sie Kontakte an Batterie/Akku und im Batteriefach vor dem Einlegen mit einem trockenen, fusselfreien Tuch oder Wattestäbchen!
- Entfernen Sie erschöpfte Batterien/Akkus umgehend aus dem Produkt.

Vor der Inbetriebnahme

Hinweis: Entfernen Sie sämtliches Verpackungsmaterial vom Produkt.

Batterien einsetzen/wechseln

Hinweis: Schalten Sie das Produkt aus, bevor Sie Batterien einsetzen/entnehmen.
- Schrauben Sie die Batteriefachabdeckung 6 ab, indem Sie diese gegen den Uhrzeigersinn drehen (siehe Abb. B) und ziehen Sie den Batterieeinsatz 8 aus dem Griff 4.
- Legen Sie die (neuen) Batterien 9 in den Batterieeinsatz 8 ein. **Hinweis:** Stellen Sie sicher, dass Sie die Batterien 9 gemäß der richtigen Polarität einsetzen. Die Polarität wird auf dem Batterieeinsatz 8 angezeigt. Verwenden Sie ausschließlich Batterien des Typs AAA.
- Schieben Sie den Batterieeinsatz 8 zurück in den Griff 4. Beachten Sie die Pfeilrichtung auf dem Batterieeinsatz 8.
- Setzen Sie die Batteriefachabdeckung 6 wieder auf den Griff 4 und schrauben Sie sie im Uhrzeigersinn fest.

Ihr Produkt ist nun betriebsbereit.

Funktionen

Leuchtfunktionen
Das Produkt verfügt über zwei Leuchtfunktionen.

- Die Frontlampe 1 schalten Sie durch Drücken der EIN-/AUS-Taste 3 ein.
- Durch ein nochmaliges Drücken der EIN-/AUS-Taste 3 schalten Sie die Seitenlampe 2 ein. Die Frontlampe 1 erlischt.
- Drücken Sie die EIN-/AUS-Taste 3 erneut, um die Seitenlampe 2 wieder auszuschalten.

Magnetbefestigung
Das Produkt verfügt über einen Magneten 5 zur Befestigung an magnetisierbaren Oberflächen (siehe Abb. A).

Befestigungsschlaufe
Dieses Produkt verfügt über eine Befestigungsschlaufe 7 zum Aufhängen (siehe Abb. A).

Hinweis: Die Vorrichtung, an der das Produkt aufgehängt wird, muss für das Gewicht des Produkts geeignet sein.

Reinigung und Pflege

- Verwenden Sie in keinem Fall Flüssigkeiten und keine Reinigungsmittel, da diese das Produkt beschädigen.
- Reinigen Sie das Produkt nur äußerlich mit einem weichen, trockenen Tuch.

Entsorgung

Die Verpackung besteht aus umweltfreundlichen Materialien, die Sie über die örtlichen Recyclingstellen entsorgen können.

Beachten Sie die Kennzeichnung der Verpackungsmaterialien bei der Abfalltrennung, diese sind gekennzeichnet mit Abkürzungen (a) und Nummern (b) mit folgender Bedeutung: 1–7: Kunststoffe/20–22: Papier und Pappe/ 80–98: Verbundstoffe.

Möglichkeiten zur Entsorgung des ausgedienten Produkts erfahren Sie bei Ihrer Gemeinde- oder Stadtverwaltung.

Das Symbol der durchgestrichenen Mülltonne bedeutet, dass dieses Gerät am Ende der Nutzungszeit nicht über den Haushaltsmüll entsorgt werden darf. Das Gerät ist bei eingerichteten Sammelstellen, Wertstoffhöfen oder Entsorgungsbetrieben abzugeben. Zudem sind Vertreiber von Elektro- und

Elektronikgeräten sowie Vertreiber von Lebensmitteln zur Rücknahme verpflichtet. KAUFLAND bietet Ihnen Rückgabemöglichkeiten direkt in den Filialen und Märkten an. Rückgabe und Entsorgung sind für Sie kostenfrei. Beim Kauf eines Neugerätes haben Sie das Recht, ein entsprechendes Altgerät unentgeltlich zurückzugeben. Zusätzlich haben Sie die Möglichkeit, unabhängig vom Kauf eines Neugerätes, unentgeltlich (bis zu drei) Altgeräte abzugeben, die in keiner Abmessung größer als 25 cm sind. Bitte löschen Sie vor der Rückgabe alle personenbezogenen Daten. Bitte entnehmen Sie vor der Rückgabe Batterien oder Akkumulatoren, die nicht vom Altgerät umschlossen sind, sowie Lampen, die zerstörungsfrei entnommen werden können und führen diese einer separaten Sammlung zu.

Defekte oder verbrauchte Batterien/Akkus müssen gemäß Richtlinie 2006/66/EG und deren Änderungen recycelt werden. Geben Sie Batterien/Akkus und/oder das Produkt über die angebotenen Sammeleinrichtungen zurück.

Umweltschäden durch falsche Entsorgung der Batterien/Akkus!

Das Symbol der durchgestrichenen Mülltonne auf Batterien oder Akkus bedeutet, dass Sie Batterien und Akkus nicht im Hausmüll entsorgen dürfen.

Entnehmen Sie die Batterien/den Akku-Pack aus dem Produkt vor der Entsorgung.

Diese können giftige Schwermetalle enthalten und unterliegen der Sondermüllbehandlung. Die chemischen Symbole der Schwermetalle sind wie folgt: Cd = Cadmium, Hg = Quecksilber, Pb = Blei.

Sie sind gesetzlich verpflichtet, alte Batterien und Akkus nach Gebrauch zurückzugeben. Geben Sie deshalb verbrauchte Batterien und Akkus kostenfrei im Handelsgeschäft z. B. in Ihrer KAUFLAND Filiale oder bei einer kommunalen Sammelstelle ab.

Batterien und Akkus können Stoffe enthalten, die schädlich für die menschliche Gesundheit und Umwelt sind. Nur bei einer getrennten Sammlung und Verwertung von alten Batterien und Akkus können die negativen Auswirkungen vermieden werden.

Seien Sie besonders vorsichtig beim Umgang mit lithiumhaltigen Batterien und Akkus, da bei unsachgemäßer Verwendung eine erhöhte Brandgefahr besteht. Kleben Sie dazu die Pole ab, um einen äußeren Kurzschluss zu vermeiden.

Nutzen Sie Batterien mit langer Lebensdauer oder Akkus, um die Entstehung von Abfällen aus Alt-Batterien zu verringern. Beachten Sie die Anweisungen zum Lagern, und vermeiden Sie das vollständige Ent- und Aufladen des Akkus, um die Lebensdauer zu verlängern.

Garantie

Das Produkt wurde nach strengen Qualitätsrichtlinien hergestellt und vor der Auslieferung sorgfältig geprüft. Im Falle von Material- oder Herstellungsfehlern haben Sie gegenüber dem Verkäufer des Produkts gesetzliche Rechte. Ihre gesetzlichen Rechte werden in keiner Weise durch unsere unten aufgeführte Garantie eingeschränkt.

Die Garantie für dieses Produkt beträgt 3 Jahre ab Kaufdatum. Die Garantiezeit beginnt mit dem Kaufdatum. Bewahren Sie den Originalkaufbeleg an einem sicheren Ort auf, da dieses Dokument als Nachweis des Kaufs erforderlich ist.

Alle Schäden oder Mängel, die bereits zum Zeitpunkt des Kaufs vorhanden sind, müssen unverzüglich nach dem Auspacken des Produkts gemeldet werden.

Sollte das Produkt innerhalb von 3 Jahren ab Kaufdatum einen Material- oder Herstellungsfehler aufweisen, werden wir es – nach unserer Wahl – kostenlos für Sie reparieren oder ersetzen. Die Garantiezeit verlängert sich durch einen stattgegebenen Gewährleistungsanspruch nicht. Dies gilt auch für ersetzte und reparierte Teile.

Diese Garantie erlischt, wenn das Produkt beschädigt oder unsachgemäß verwendet oder gewartet wurde.

Die Garantie deckt Material- und Herstellungsfehler ab. Diese Garantie erstreckt sich weder auf Produktteile, die normalem Verschleiß unterliegen, und somit als Verschleißteile gelten (z. B. Batterien, Akkus, Schläuche, Farbpatronen), noch auf Schäden an zerbrechlichen Teilen, z. B. Schalter oder Teile aus Glas.

Abwicklung im Garantiefall

Um eine schnelle Bearbeitung Ihres Anliegens zu gewährleisten, folgen Sie bitte den folgenden Hinweisen:

Bitte halten Sie für alle Anfragen den Kassenbon und die Artikelnummer (IAN 436669–2304) als Nachweis für den Kauf bereit. Die Artikelnummer entnehmen Sie bitte dem Typenschild, einer Gravur, auf dem Titelblatt Ihrer Bedienungsanleitung (unten links) oder als Aufkleber auf der Rück- oder Unterseite des Produkts. Sollten Funktionsfehler oder sonstige Mängel auftreten, kontaktieren Sie zunächst die nachfolgend benannte Serviceabteilung telefonisch oder per E-Mail.

Ein als defekt erfasstes Produkt können Sie dann unter Beifügung des Kaufbelegs (Kassenbon) und der Angabe, worin der Mangel besteht und wann er aufgetreten ist, für Sie portofrei an die Ihnen mitgeteilte Service-Anschrift übersenden.

Service

(DE) **Service Deutschland**
Tel.: 0800 1528352
E-Mail: kundenmanagement@kaufland.de

CE

Legenda zastosowanych piktogramów	
⎓	Prąd stały / napięcie stałe
CE	Znak CE wskazuje zgodność z odpowiednimi Dyrektywami UE dotyczącymi tego produktu.
	Wskazówki bezpieczeństwa Instrukcja postępowania
	Przechowywać poza zasięgiem dzieci.
	Nie mieszać ze sobą nowych i zużytych baterii.
	Nie wrzucać do ognia.
	Nie ładować.
	Nie wkładać w niepoprawny sposób.
	Baterie należy przechowywać z dala od wody i nadmiernej wilgoci.
	Nie deformować/uszkadzać.
	Nie zwierać.
	Nie otwierać/wyjmować.
	Zwrócić uwagę na właściwe wkładanie.
	Nie należy mieszać różnych typów i marek.

Latarka LED

Wstęp

Gratulujemy Państwu zakupu nowego produktu. Tym samym zdecydowali się Państwo na zakup produktu wysokiej jakości. Instrukcja obsługi jest częścią tego produktu. Zawiera ona ważne wskazówki dotyczące bezpieczeństwa, użytkowania i utylizacji. Przed pierwszym użyciem produktu należy zapoznać się ze wszystkimi wskazówkami dotyczącymi obsługi i bezpieczeństwa. Używać produktu wyłącznie zgodnie z jego poniżej opisanym przeznaczeniem. W przypadku przekazania produktu innej osobie należy dołączyć do niego całą jego dokumentację.

Zastosowanie zgodne z przeznaczeniem

Produkt ten jest przeznaczony do normalnego użytku. Niniejszy produkt nadaje się tylko do użytku prywatnego w suchych pomieszczeniach, np. pomieszczenia gospodarcze lub korytarze. Produkt nie jest przeznaczony do użytku komercyjnego lub innych rodzajów zastosowań. Do stosowania tylko w pomieszczeniach!

- Produkt ten nie nadaje się jako oświetlenie pomieszczeń w gospodarstwie domowym.

Opis części

1 Lampa przednia
2 Lampa boczna
3 Przycisk WŁĄCZ / WYŁĄCZ
4 Uchwyt
5 Magnes
6 Pokrywa komory baterii
7 Szlufka do mocowania
8 Wkładka na baterie
9 Baterie

Dane techniczne

Lampa boczna: 1 x 1,2 W COB LED (niewymienne)
Lampa przednia: 1 x 1,5 W COB LED (niewymienne)
Baterie: 3 x 1,5 V⎓, baterie alkaliczne AAA (dołączone do zestawu)

Czas świecenia:
Lampa przednia: ok. 5 godzin
Lampa boczna: ok. 3 godziny

Zawartość

1 latarka LED ze szlufką do mocowania
3 baterie
1 instrukcja obsługi

Wskazówki bezpieczeństwa

W PRZYPADKU SZKÓD SPOWODOWANYCH NIEPRZESTRZEGANIEM NINIEJSZEJ INSTRUKCJI OBSŁUGI WYGASA PRAWO DO GWARANCJI!

- Niniejszy produkt może być używany przez dzieci od lat 8 oraz przez osoby z obniżonymi zdolnościami fizycznymi, sensorycznymi lub mentalnymi lub brakiem doświadczenia i / lub wiedzy, jeśli pozostają pod nadzorem lub zostały pouczone w kwestii bezpiecznego użycia produktu i rozumieją wynikające z niego zagrożenia. Dzieci nie mogą bawić się produktem. Czyszczenie i konserwacja nie mogą być wykonywane przez dzieci bez nadzoru.
- Nie należy używać produktu, jeśli uległ on uszkodzeniu.
- Produkt należy chronić przed wilgocią. Nigdy nie zanurzać w wodzie lub innych płynach!
- Wymiana diod LED jest niemożliwa.
- Jeśli diody LED przestaną działać z powodu zużycia, należy wymienić cały produkt.
- Nie patrzeć bezpośrednio w światło, ponieważ może to być szkodliwe dla oka.

Wskazówki bezpieczeństwa dla baterii / akumulatorów

- **ZAGROŻENIE ŻYCIA!** Baterie / akumulatory należy trzymać poza zasięgiem dzieci. W przypadku połknięcia należy natychmiast udać się do lekarza!
- Połknięcie może prowadzić do oparzeń, perforacji tkanki miękkiej i śmierci. Ciężkie poparzenia mogą wystąpić w ciągu 2 godzin po połknięciu.
- **NIEBEZPIECZEŃSTWO WYBUCHU!** Baterii jednorazowego użytku nie wolno ładować ponownie. Baterii / akumulatorów nie należy zwierać i / lub otwierać. Może to doprowadzić do przegrzania, pożaru lub wybuchu.
- Nigdy nie należy wrzucać baterii / akumulatorów do ognia lub wody.
- Nigdy nie należy narażać baterii / akumulatorów na obciążenia mechaniczne.

Ryzyko wycieku kwasu z baterii / akumulatorów
- Należy unikać ekstremalnych warunków i temperatur, które mogą oddziaływać na baterie / akumulatory, np. kaloryferów / bezpośredniego działania promieniowania słonecznego.
- Jeśli wycieką baterie / akumulatory, należy unikać kontaktu skóry, oczu i błon śluzowych z chemikaliami! Dotknięte miejsca natychmiast przepłukać czystą wodą i udać się do lekarza!
- **ZAKŁADAĆ RĘKAWICE OCHRONNE!** Wylane lub uszkodzone baterie / akumulatory po dotknięciu skóry mogą spowodować poparzenia chemiczne. Dlatego należy w takim przypadku nakładać odpowiednie rękawice ochronne.
- W przypadku wycieku baterii / akumulatorów natychmiast usunąć je z produktu, aby uniknąć uszkodzeń.
- Używać wyłącznie baterii / akumulatorów tego samego typu. Nie zakładać razem nowych oraz zużytych baterii / akumulatorów!
- Jeżeli produkt nie jest przez dłuższy czas używany, baterie / akumulatorynależy wyjąć.

Ryzyko uszkodzenia produktu
- Używać wyłącznie zalecanego rodzaju baterii / akumulatora!
- Włożyć baterie / akumulatory zgodnie z oznaczeniem biegunów (+) i (-) na baterii / akumulatorze i produkcie.
- Oczyścić styki baterii / akumulatora i w komorze baterii przed włożeniem suchą, niestrzępiącą się szmatką lub patyczkiem higienicznym!
- Zużyte baterie / akumulatory wyjąć jak najszybciej z produktu.

Przed uruchomieniem

Wskazówka: Należy całkowicie usunąć materiał opakowania z produktu.

Wkładanie / wymiana baterii

Wskazówka: Wyłączyć produkt przed włożeniem / wyjęciem baterii.
- Odkręcić pokrywę komory baterii 6 poprzez przekręcenie jej w kierunku odwrotnym do ruchu wskazówek zegara (patrz rys. B) i wyjąć wkładkę na baterie 8 z uchwytu 4.
- Włożyć (nowe) baterie 9 do wkładki na baterie 8. **Wskazówka:** Upewnić się, że baterie 9 są wkładane zgodnie z poprawną biegunowością. Jest ona pokazana na wkładce na baterie 8. Stosować wyłącznie baterie typu AAA.
- Wsunąć wkładkę na baterie 8 z powrotem w uchwyt 4. Zwrócić uwagę na kierunek strzałki we wkładce na baterie 8.
- Ponownie założyć pokrywę komory baterii 6 na uchwyt 4 i przykręcić ją w kierunku zgodnym z ruchem wskazówek zegara.

Produkt jest gotowy do zastosowania.

Funkcje

Funkcje świecenia
Produkt dysponuje dwiema funkcjami świecenia:

- Lampę przednią 1 włącza się poprzez wciśnięcie przycisku WŁĄCZ / WYŁĄCZ 3.
- Poprzez ponowne wciśnięcie przycisku WŁĄCZ / WYŁĄCZ 3 włącza się lampę boczną 2. Lampa przednia 1 gaśnie.

- Znów nacisnąć przycisk WŁĄCZ / WYŁĄCZ 3, aby ponownie wyłączyć lampę boczną 2.

Mocowanie magnetyczne
Produkt wyposażony jest w magnes 5 do mocowania na powierzchniach magnetycznych (patrz rys. A).

Szlufka do mocowania
Produkt ten posiada szlufkę do mocowania 7, która służy do zawieszania (patrz rys. A).

Wskazówka: miejsce zawieszenia musi być odpowiednie do ciężaru produktu.

Czyszczenie i pielęgnacja

- W żadnym wypadku nie należy stosować cieczy oraz środków czyszczących. Mogą one doprowadzić do uszkodzenia produktu.
- Produkt należy czyścić wyłącznie z zewnątrz miękką suchą szmatką.

Utylizacja

Opakowanie wykonane jest z materiałów przyjaznych dla środowiska, które można przekazać do utylizacji w lokalnym punkcie przetwarzania surowców wtórnych.

Przy segregowaniu odpadów prosimy zwrócić uwagę na oznakowanie materiałów opakowaniowych, oznaczone są one skrótami (a) i numerami (b) o następującym znaczeniu: 1-7: Tworzywa sztuczne/20-22: Papier i tektura/ 80-98: Materiały kompozytowe.

Informacji na temat możliwości utylizacji wyeksploatowanego produktu udziela urząd gminy lub miasta.

Z uwagi na ochronę środowiska nie wyrzucać urządzenia po zakończeniu eksploatacji do odpadów domowych, lecz prawidłowo zutylizować. Informacji o punktach zbiorczych i ich godzinach otwarcia udziela odpowiedni urząd.

Elektroodpady nie mogą być wyrzucane do pojemników do selektywnej zbiórki odpadów komunalnych. Można je oddać w specjalnie wyznaczonych miejscach np. Punkt Selektywnej Zbiórki Odpadów Komunalnych lub/bądź w punktach handlowych oferujących w sprzedaży sprzęt elektroniczny.

Należy postępować zgodnie z obowiązującymi w Polsce przepisami dotyczącymi selektywnej zbiórki urządzeń elektrycznych i elektronicznych. Zużyty sprzęt może mieć szkodliwy wpływ na środowisko i zdrowie ludzi z uwagi na potencjalną zawartość niebezpiecznych substancji, mieszanin oraz części składowych. Gospodarstwo domowe spełnia ważną rolę w przyczynianiu się do ponownego użycia i odzysku surowców wtórnych, w tym recyklingu zużytego sprzętu. Na tym etapie kształtuje się postawy, które wpływają na zachowanie wspólnego dobra jakim jest czyste środowisko naturalne.

Uszkodzone lub zużyte baterie / akumulatory muszą być poddane recyklingowi zgodnie z dyrektywą 2006/66/WE i jej zmianami. Oddać baterie / akumulatory i / lub produkt w dostępnych punktach zbiórki.

Niewłaściwa utylizacja baterii / akumulatorów stwarza zagrożenie dla środowiska naturalnego!

Baterii / akumulatorów nie należy wyrzucać razem z odpadami domowymi. Mogą one zawierać szkodliwe metale ciężkie i należy je traktować jak odpady specjalne. Symbole chemiczne metali ciężkich są następujące: Cd = kadm, Hg = rtęć, Pb = ołów. Dlatego też zużyte baterie / akumulatory należy przekazywać do komunalnych punktów gromadzenia odpadów niebezpiecznych.

Gwarancja

Produkt został wyprodukowany zgodnie z surowymi wytycznymi dotyczącymi jakości i dokładnie przetestowane przed dostawą. W przypadku wad materiałowych lub produkcyjnych przysługują Państwu prawa ustawowe wobec sprzedawcy produktu. Państwa prawa ustawowe nie są w żaden sposób ograniczone przez naszą gwarancję przedstawioną poniżej.

Gwarancja na ten produkt wynosi 3 lata od daty zakupu. Okres gwarancji rozpoczyna się od daty zakupu. Proszę przechowywać oryginalny rachunek w bezpiecznym miejscu, ponieważ ten dokument jest wymagany jako dowód zakupu.

Wszelkie uszkodzenia lub wady obecne już w momencie zakupu należy zgłosić niezwłocznie po rozpakowaniu produktu.

Jeżeli w ciągu 3 lat od daty zakupu produkt wykaże wady materiałowe lub produkcyjne, to – według naszego uznania – bezpłatnie go naprawimy lub wymienimy. Okres gwarancji nie ulega przedłużeniu o przyznane roszczenie gwarancyjne. Dotyczy to również wymienionych i naprawionych części.

Niniejsza gwarancja traci ważność, jeśli produkt został uszkodzony, był niewłaściwie użytkowany lub konserwowany.

Gwarancja obejmuje wady materiałowe i produkcyjne. Niniejsza gwarancja nie obejmuje części produktu, które podlegają normalnemu zużyciu i dlatego są uważane za części zużywalne (np. baterie, akumulatory, węże, wkłady atramentowe), ani nie obejmuje uszkodzeń części delikatnych, np. przełączników lub części wykonanych ze szkła.

Zgodnie z Kodeksem Cywilnym art. 581 §1 wraz z wymianą urządzenia lub ważnej części czas gwarancji rozpoczyna się na nowo.

Sposób postępowania w przypadku naprawy gwarancyjnej

Aby zapewnić szybkie rozpatrzenie Państwa wniosku, prosimy stosować się do następujących wskazówek:

Przed skontaktowaniem się z działem serwisowym należy przygotować paragon i numer artykułu (IAN 436669–2304) jako dowód zakupu.
Numery artykułów można znaleźć na tabliczce znamionowe, na grawerunku, na stronie tytułowej jego instrukcji (na dole po lewej stronie) lub jako naklejkę na stronie odwrotnej lub spodniej.
W razie wystąpienia błędów w działaniu lub innych wad, należy skontaktować się najpierw z wymienionym poniżej działem serwisowym telefonicznie lub pocztą elektroniczną.
Produkt uznany za uszkodzony można następnie z dołączeniem dowodu zakupu (paragonu) i podaniem, na czym polega wada i kiedy wystąpiła, przesłać bezpłatnie na podany Państwu adres serwisu.

Serwis

(PL) **Serwis Polska**
Tel.: 008004911946
E-Mail: kontakt@kaufland.pl

CE

Legenda použitých piktogramů	
⎓	Stejnosměrný proud / stejnosměrné napětí
CE	Značka CE vyjadřuje soulad s příslušnými směrnicemi EU, které se vztahují na tento výrobek.
	Bezpečnostní upozornění Instrukce
	Uchovávat mimo dosah dětí.
	Nekombinovat nové a použité baterie.
	Neházet do ohně.
	Nenabíjet.
	Nevkládat nesprávně.
	Chraňte baterie před vodou a nadměrnou vlhkostí.
	Nedeformovat, nepoškozovat.
	Nezkratovat.
	Neotevírat, nerozebírat.
	Dbát na správné vložení.
	Nekombinovat různé typy a značky.

Kapesní LED svítilna

Úvod

Blahopřejeme Vám ke koupi nového výrobku. Rozhodli jste se pro kvalitní produkt. Návod k obsluze je součástí tohoto výrobku. Obsahuje důležité pokyny pro bezpečnost, použití a likvidaci. Před použitím výrobku se seznamte se všemi pokyny k obsluze a bezpečnostními pokyny. Používejte výrobek jen popsaným způsobem a na uvedených místech. Při předání výrobku třetí osobě předejte i všechny podklady.

Použití ke stanovenému účelu

Tento výrobek je určen k normálnímu používání. Tento výrobek je vhodný jen k privátnímu používání v suchých místnostech, např. v komoře nebo na chodbě. Výrobek není určen k výdělečné činnosti nebo pro používání v jiných oblastech. K použití pouze v místnostech!

- Tento výrobek není vhodný k osvětlení místností v domácnosti.

Popis dílů

1 Přední svítilna
2 Postranní svítilna
3 VYPÍNAČ
4 Rukojeť
5 Magnet
6 Kryt přihrádky na baterie
7 Upevňovací smyčka
8 Držák baterie
9 Baterie

Technická data

Postranní svítilna: 1 x 1,2 W COB LED (nelze vyměnit)
Čelní svítilna: 1 x 1,5 W COB LED (nelze vyměnit)
Baterie: 3 x 1,5 V⎓, alkalické baterie AAA (součást dodávky)

Doba svícení:
Čelní svítilna: cca 5 hodin
Postranní svítilna: cca 3 hodiny

Obsah dodávky

1 kapesní LED svítilna s poutkem
3 baterie
1 návod k obsluze

Bezpečnostní upozornění

V PŘÍPADĚ POŠKOZENÍ, KTERÁ JSOU ZPŮSOBENA NEDODRŽENÍM TOHOTO NÁVODU K OBSLUZE, ZANIKÁ NÁROK NA ZÁRUKU!

- Tento výrobek mohou používat děti od 8 let, osoby se sníženými fyzickými, smyslovými nebo duševními schopnosti nebo s nedostatečnými zkušenostmi a znalostmi, jestliže budou pod dohledem nebo byly poučeny o bezpečném používání výrobku a chápou nebezpečí, která z jeho používání vyplývají. S výrobkem si děti nesmí hrát. Děti nesmí bez dohledu provádět čištění ani uživatelskou údržbu výrobku.
- Vadný výrobek neuvádějte do provozu.
- Chraňte výrobek před mokrem a vlhkostí. Neponořujte výrobek do vody nebo jiných kapalin!
- LED nelze vyměnit.
- Po výpadku nebo poškození LED se musí celý výrobek vyměnit.
- Nedívejte se přímo do světla výrobku, protože může dojít k poškození zraku.

Bezpečnostní pokyny pro baterie a akumulátory

- **NEBEZPEČÍ OHROŽENÍ ŽIVOTA!** Uchovávejte baterie a akumulátory mimo dosah dětí. V případě spolknutí okamžitě vyhledejte lékařskou pomoc!
- Při požití může dojít k popáleninám, perforaci měkkých tkání a úmrtí. K závažným popáleninám může dojít do 2 hodin po požití.
- **NEBEZPEČÍ VÝBUCHU!** Nenabíjecí baterie nikdy znovu nenabíjejte. Baterie nebo akumulátory nezkratujte ani je neotevírejte. Hrozí přehřátí, nebezpečí požáru nebo jejich prasknutí.
- Nikdy neházejte baterie nebo akumulátory do ohně ani do vody.
- Nevystavujte baterie nebo akumulátory mechanickému zatížení.

Nebezpečí vytečení baterií / akumulátorů
- Zabraňte extrémním podmínkám a teplotám, např. na topení anebo na slunci, které mohou negativně ovlivnit funkci baterií nebo akumulátorů.
- V případě vytečení baterií / akumulátorů zabraňte kontaktu chemikálií s pokožkou, očima a sliznicemi! Omyjte ihned postižená místa dostatečným množstvím čisté vody a vyhledejte lékařskou pomoc!
- **NOSTE OCHRANNÉ RUKAVICE!** Vyteklé i poškozené baterie nebo akumulátory mohou při kontaktu s pokožkou způsobit její poleptání. Noste proto vhodné rukavice.
- V případě vytečení ihned odstraňte baterie nebo akumulátory z výrobku, abyste zabránili jeho poškození!
- Používejte jen baterie nebo akumulátory stejného typu. Nekombinujte staré baterie nebo akumulátory s novými!
- Odstraňte baterie nebo akumulátory při delším nepoužívání z výrobku.

Nebezpečí poškození výrobku
- Používejte jen udaný typ baterie nebo akumulátoru!
- Nasazujte baterie nebo akumulátory podle označení polarity (+) a (-) na bateriích nebo akumulátorech a na výrobku.
- Vyčistěte kontakty na baterii / akumulátoru a v přihrádce na baterie před jejich vložením suchou utěrkou, která nepouští vlákna, nebo vatovým tamponem!
- Vybité baterie nebo akumulátory ihned vyjměte z výrobku.

Před uvedením do provozu

Upozornění: Odstraňte veškerý obalový materiál z výrobku.

Vložení a výměna baterií

Upozornění: Před vložením / vyjmutí baterií vždy výrobek vypněte.
- Odšroubujte kryt přihrádky na baterie 6 jeho otočením proti směru hodinových ručiček (viz obr. B) a vytáhněte držák baterie 8 z rukojeti 4.
- Vložte (nové) baterie 9 do držáku baterie 8. **Upozornění:** Dbejte při vkládání baterií 9 na správnou polaritu. Správná polarita je zobrazena na vložce pro baterie 8. Používejte výhradně baterie typu AAA.
- Nasaďte držák baterie 8 zpátky do rukojeti 4. Pozor na směr šipky na držáku baterie 8.
- Nasaďte víčko přihrádky na baterie 6 opět na rukojeť 4 a pevně je zašroubujte ve směru hodinových ručiček.

Nyní je výrobek připraven k provozu.

Funkce

Způsoby svícení
Výrobek má dvě různé funkce svícení.
- Čelní svítilnu 1 rozsvítíte stisknutím VYPÍNAČE 3.
- Dalším stisknutím VYPÍNAČE 3 rozsvítíte postranní svítilnu 2. Čelní svítilna 1 zhasne.
- Dalším stisknutím VYPÍNAČE 3 opět zhasnete postranní svítilnu 2.

Připevnění pomocí magnetů
Výrobek je vybaven magnetem 5 k upevnění k feromagnetickým povrchům (viz obr. A).

Poutko
Tento výrobek má poutko 7 pro zavěšení (viz obr. A).

Upozornění: Místo neb

Čistění a ošetřování

- V žádném případě nepoužívejte kapaliny a čisticí prostředky, může dojít k poškození výrobku.
- Výrobek čistěte jen na povrchu měkkým suchým hadrem.

Zlikvidování

Obal se skládá z ekologických materiálů, které můžete zlikvidovat prostřednictvím místních sběren recyklovatelných materiálů.

Při třídění odpadu se řiďte podle označení obalových materiálů zkratkami (a) a čísly (b), s následujícím významem: 1–7: umělé hmoty / 20–22: papír a lepenka / 80–98: složené látky.

O možnostech likvidace vysloužilých zařízení se informujte u správy vaší obce nebo města.

V zájmu ochrany životního prostředí vysloužilý výrobek nevyhazujte do domovního odpadu, ale předejte k odborné likvidaci. O sběrnách a jejich otevíracích hodinách se můžete informovat u příslušné správy města nebo obce.

Vadné nebo vybité baterie resp. akumulátory se musí, podle směrnice 2006/66/ES a jejích příslušných změn, recyklovat. Baterie, akumulátory i výrobek odevzdejte zpět do nabízených sběren.

Ekologické škody v důsledku chybné likvidace baterií / akumulátorů!

Baterie / akumulátory se nesmí zlikvidovat v domácím odpadu. Mohou obsahovat jedovaté těžké kovy a musí se zpracovávat jako zvláštní odpad. Chemické symboly těžkých kovů: Cd = kadmium, Hg = rtuť, Pb = olovo. Proto odevzdejte opotřebované baterie / akumulátory u komunální sběrny.

Záruka

Výrobek byl vyroben podle přísných směrnic kvality a před dodáním pečlivě otestován. V případě materiálních nebo výrobních vad máte zákonná práva vůči prodejci výrobku. Vaše zákonná práva nejsou níže uvedenou zárukou nijak omezená.

Záruka na tento výrobek je 3 roky od data zakoupení. Záruční doba začíná dnem zakoupení. Originál dokladu o zakoupení si uschovejte na bezpečném místě, protože tento doklad je vyžadován jako doklad o koupi.

Jakékoli poškození nebo závady, které se vyskytly již v okamžiku nákupu, musí být nahlášeny ihned po vybalení výrobku.

Pokud se u výrobku během 3 let od data zakoupení projeví vada materiálu nebo výrobní vada, pak vám ho podle naší volby bezplatně opravíme nebo vyměníme. Záruční doba se po uznané reklamaci neprodlužuje. To platí také pro vyměněné a opravené díly.

Tato záruka je neplatná, pokud byl výrobek poškozený nebo nesprávně používaný anebo udržovaný.

Záruka se kryje na materiálové a výrobní vady. Tato záruka se nevztahuje na díly výrobku, které podléhají běžnému opotřebení, a tím platí jako opotřebitelné díly (např. baterie, hadice, inkoustové barevné patrony), ani se nevztahuje na poškození rozbitných dílů, např. spínačů nebo dílů ze skla.

Postup v případě uplatňování záruky

Pro zajištění rychlého zpracování Vašeho případu se řiďte následujícími pokyny:

Pro všechny požadavky si připravte pokladní stvrzenku a číslo artiklu (IAN 436669–2304) jako doklad o zakoupení.
Číslo artiklu najdete na typovém štítku, gravuře, titulní stránce návodu (vlevo dole) nebo na nálepce na zadní nebo spodní straně.
V případě poruch funkce nebo jiných závad nejdříve kontaktujte, telefonicky nebo e-mailem, v následujícím textu uvedené servisní oddělení.
Výrobek registrovaný jako vadný potom můžete s přiloženým dokladem o zakoupení (pokladní stvrzenkou) a údaji k závadě a kdy k ní došlo, bezplatně zaslat na adresu servisu, která Vám byla sdělena.

Servis

CZ **Servis Česká republika**
Tel.: 800600632
E-Mail: kontakt@kaufland.cz

CE

Legenda pictogramelor utilizate	
	Curent continuu / tensiune continuă
	Marcajul CE indica conformitatea cu directivele UE relevante aplicabile pentru acest produs.
	Indicații de siguranță Indicații de utilizare
	A nu se păstra la îndemâna copiilor.
	Nu combinați baterii noi și baterii vechi.
	Nu aruncați bateriile în foc.
	Nu încărcați.
	Nu introduceți greșit.
	Țineți bateriile la depărtare de apă și umiditate în exces.
	Nu deformați/deteriorați bateriile.
	Nu scurtcircuitați.
	Nu deschideți/demontați.
	Aveți grijă la introducerea corectă.
	Nu amestecați tipuri și mărci diferite.

Lanternă cu LED

Introducere

Vă felicităm pentru achiziționarea noului dumneavoastră produs. Ați ales un produs de înaltă calitate. Manualul de utilizare reprezintă o parte integrantă a acestui produs. Acesta conține informații importante referitoare la siguranță, la utilizare și la eliminarea ca deșeu. Înainte de utilizarea acestui produs, familiarizați-vă mai întâi cu instrucțiunile de utilizare și de siguranță. Folosiți produsul numai în modul descris și numai în domeniile de utilizare indicate. Predați toate documentele aferente în cazul în care înstrăinați produsul.

Utilizare conform scopului

Acest produs este destinat utilizării obișnuite. Acest produs este destinat exclusiv utilizării private în spații interioare uscate, de ex.: în debara sau pe coridor. Produsul nu este recomandat pentru utilizare în scopuri comerciale sau pentru alte utilizări. Doar pentru utilizarea în spațiul interior!

- Acest produs nu este destinat iluminării interioare în gospodărie.

Descrierea componentelor

1 Lampă frontală
2 Lampă laterală
3 Tasta PORNIRE / OPRIRE
4 Mâner
5 Magnet
6 Capacul compartimentului pentru baterii
7 Buclă de fixare
8 Locaș baterii
9 Baterie

Date tehnice

Lampă laterală: 1 x 1,2 W COB LED (nu se pot schimba)
Lampă frontală: 1 x 1,5 W COB LED (nu se pot schimba)
Baterii: 3 x 1,5 V⎓, baterie alcalină AAA (incluse în pachetul de livrare)

Durata de iluminare:
Lampă frontală: aprox. 5 ore
Lampă laterală: aprox. 3 ore

Pachetul de livrare

1 Lanternă de buzunar cu LED cu buclă de fixare
3 Baterii
1 Manual de utilizare

Indicații de siguranță

ÎN CAZUL DAUNELOR CAUZATE DE NERESPECTAREA ACESTUI MANUAL DE UTILIZARE, DREPTUL LA GARANȚIE SE STINGE!

- Acest produs poate fi utilizat de copii de peste 8 ani, precum și de persoanele cu capacitate fizică, senzorială sau psihică redusă sau lipsă de experiență și / sau cunoștințe, doar dacă sunt supravegheați sau au fost instruiți cu privire la utilizarea sigură a produsului și la pericolele ce pot rezulta din acesta.

Copiii nu au voie să se joace cu produsul. Curățarea și întreținerea nu trebuie realizate de copii fără supraveghere.
- Nu puneți produsul în funcțiune dacă este deteriorat.
- Protejați produsul împotriva umezelii și umidității. Nu scufundați niciodată produsul în apă sau în alte lichide!
- LED-urile nu sunt interschimbabile.
- Dacă LED-urile nu mai funcționează la finalul duratei de viață, tot produsul trebuie înlocuit.
- Nu priviți direct în lumina produsului, deoarece acest lucru poate fi dăunător pentru ochi.

Indicații de siguranță pentru baterii / acumulatori

- **PERICOL DE MOARTE!** Țineți bateriile / acumulatorii la distanță de copii. Consultați imediat un medic în caz de înghițire!
- Înghițirea poate cauza arsuri, perforări ale țesuturilor moi și moartea. Arsurile grave pot apărea în decurs de 2 ore după înghițire.
- **PERICOL DE EXPLOZIE!** Nu încărcați niciodată bateriile care nu sunt reîncărcabile. Nu supuneți bateriile / acumulatorii unui scurtcircuit și / sau nu le deschideți. Urmarea pot fi supraîncălzirea, pericol de incendiu sau spargerea.
- Nu aruncați niciodată bateriile / acumulatorii în foc sau apă.
- Nu supuneți bateriile / acumulatorii unei solicitări mecanice.

Risc de scurgere al bateriilor / acumulatorului
- Evitați expunerea bateriilor / acumulatorilor condițiilor și temperaturilor extreme, de exemplu, așezându-le pe radiatoare / direct în soare.
- Dacă bateriile / acumulatoarele se scurg, evitați contactul pielii, ochilor și mucoaselor cu substanțele chimice! Clătiți imediat locul respectiv cu apă curată și consultați un medic!
- **PURTAȚI MĂNUȘI DE PROTECȚIE!** Bateriile / acumulatorii scurse sau deteriorare pot cauza arsuri în cazul contactului cu pielea. De aceea, purtați în acest caz mănuși de protecție corespunzătoare.
- În cazul scurgerii bateriilor / acumulatorului scoateți-le imediat din produs pentru a evita deteriorările.
- Folosiți numai baterii / acumulatori de același tip. Nu amestecați bateriile / acumulatorii vechi cu cele noi!
- Scoateți bateriile / acumulatorii, dacă produsul nu a fost folosit pentru un timp îndelungat.

Riscul deteriorării produsului
- Folosiți exclusiv tipul indicat de baterie / acumulator!
- Introduceți bateriile / acumulatorii conform marcajului polarității (+) și (-) pe bateria / acumulator și al produsului.
- Curățați contactele bateriei / acumulatorului și din compartimentul de baterii înainte de introducere cu o lavetă uscată, fără scame sau cu un bețișor cu vată!
- Îndepărtați imediat bateriile / acumulatorii descărcați din produs.

Anterior punerii în funcțiune

Indicație: scoateți complet materialul de ambalaj de pe produs.

Introducerea / schimbarea bateriilor

Indicație: opriți produsul înainte de a introduce / scoate bateriile.
- Deșurubați capacul compartimentului de baterii 6 prin rotirea acestuia în sens contrar acelor de ceasornic (vedeți fig. B) și trageți locașul de baterii 8 din mâner 4.
- Introduceți bateriile 9 (noi) în locașul de baterii 8.
  Indicație: Asigurați-vă că introduceți bateriile 9 cu polaritatea corectă. Polaritatea este indicată pe locașul pentru baterii 8. Folosiți numai baterii de tipul AAA.
- Împingeți compartimentul pentru baterii 8 înapoi în mâner 4. Luați în considerare direcția săgeții pe compartimentul pentru baterii 8.
- Puneți capacul compartimentului de baterii 6 din nou pe mâner 4 și înșurubați-l în sensul acelor de ceasornic.

Produsul este acum gata de funcționare.

Funcțiuni

Funcții de iluminare
Produsul are două funcții de iluminare.
- Porniți lampa frontală 1 prin apăsarea tastei PORNIRE / OPRIRE 3.
- Dacă apăsați încă o dată tasta PORNIRE / OPRIRE 3 porniți lampa laterală 2. Lampa frontală 1 se stinge.
- Apăsați din nou tasta PORNIRE / OPRIRE 3, pentru a opri din nou lampa laterală 2.

Fixarea magnetului
Produsul dispune de un magnet 5 pentru fixarea pe suprafețe magnetizabile (vedeți fig. A).

Buclă de fixare
Acest produs dispune de o buclă de fixare 7 pentru suspendare (vedeți fig. A).

Indicație: Dispozitivul de care va fi suspendat produsul trebuie să fie adecvat pentru greutatea produsului.

Curățare și întreținere

- În niciun caz nu folosiți lichide sau produse de curățare, deoarece acestea pot deteriora produsul.
- Curățați produsul doar pe exterior cu o lavetă moale, uscată.

Înlăturare

Ambalajul este produs din materiale ecologice care pot fi eliminate la punctele locale de reciclare.

Respectați marcajul materialelor de ambalaj pentru eliminarea deșeurilor, acestea sunt marcate de abreviere (a) și cifrele (b) cu următoarea semnificație: 1–7: plastice / 20–22: hârtie și carton / 80–98: substanțe de conexiune.

Puteți obține informații despre posibilitățile de eliminare a produsului de la administrația locală.

Pentru a proteja mediul înconjurător nu eliminați produsul dumneavoastră la gunoiul menajer atunci când nu mai poate fi folosit, ci predați-l la un punct de colectare. Vă puteți informa cu privire la punctele de colectare și orarul acestora de la administrația competentă.

Bateriile / acumulatorii defecți sau consumați trebuie reciclați conform Directivei 2006/66/CE și a modificărilor ei. Înapoiați bateriile și / sau acumulatorii prin intermediul punctelor de colectare indicate.

Deteriorarea mediului înconjurător prin aruncarea greșită a bateriilor / acumulatorilor!

Bateriile / acumulatorii nu trebuie aruncate în gunoiul menajer. Ele pot conține metale grele toxice și se supun tratamentului deșeurilor periculoase. Simbolurile chimice ale metalelor grele sunt următoarele: Cd = cadmiu, Hg = mercur, Pb = plumb. De aceea, predați bateriile / acumulatorii consumate la un punct de colectare comunal.

Garanție

Produsul a fost fabricat cu atenție, conform unor standarde stricte de calitate și verificat temeinic înainte de livrare. În caz de defecțiuni de material sau de fabricație aveți drepturi legale față de vânzătorul produsului. Drepturile dumneavoastră legale nu sunt limitate în niciun fel de garanția menționată mai jos.

Garanția pentru aceste produs este 3 ani începând de la data achiziției. Durata garanției începe la data achiziției. Păstrați chitanța originală la un loc sigur, deoarece acest document este necesar pentru dovada achiziției.

Toate defecțiunile sau deteriorările care sunt deja existente la momentul achiziției, trebuie anunțate imediat după despachetarea produsului.

Dacă în decurs de 3 ani de la achiziția produsului apare un defect de material sau de fabricație, vă reparăm sau înlocuim gratuit produsul la alegerea noastră. Durata de garanție nu se prelungește după aprobarea unei cerințe de garanție. Aceasta este valabil și pentru piesele schimbate și reparate.

Această garanție se stinge dacă produsul este deteriorat, utilizat sau întreținut în mod necorespunzător.

Garanția acoperă defectele de material și de producție. Această garanție nu acoperă piesele componente ale produsului, care prezintă urme normale de uzură și care sunt considerate piese de schimb (de ex.: baterii, acumulatoare, furtunuri, cartușe de vopsea) și nici deteriorările la nivelul pieselor casante, de exemplu întrerupătoare sau piese fabricate din sticlă.

Timpul de nefuncționare din cauza lipsei de conformitate apărute în cadrul termenului de garanție prelungește termenul de garanție legală de conformitate și cel al garanției comerciale și curge, după caz, din momentul la care a fost adusă la cunoștința vânzătorului lipsa de conformitate a produsului sau din momentul prezentării produsului la vânzător/unitatea service până la aducerea produsului în stare de utilizare normală și, respectiv, al notificării în scris în vederea ridicării produsului sau predării efective a produsului către consumator.

Produsele de folosință îndelungată care înlocuiesc produsele defecte în cadrul termenului de garanție vor beneficia de un nou termen de garanție care curge de la data preschimbării produsului.

Modul de desfășurare în caz de garanție

Pentru a garanta o prelucrare rapidă a problemei dumneavoastră, vă rugăm să respectați următoarele indicații:

Pentru orice solicitare, vă rugăm să aveți la îndemână bonul de casă și numărul de articol (IAN 436669–2304) ca dovadă de achiziție.

Numărul articolului îl luați de pe plăcuța cu date tehnice, o gravură, de pe fișa cu date a instrucțiunilor (jos stânga) sau ca abțibild de pe partea din spate sau de jos.
Dacă apar erori de funcționare sau alte erori, contactați apoi departamentul de service prin telefon sau prin email.
Produsul defect îl puteți transmite la adresa de service fără timbru cu prezentarea dovezii de achiziție (bon) și cu menționarea daunei și când a apărut.

Service

RO **Service România și Moldova**
MD Tel.: 0800890239
E-Mail: client@kaufland.ro

CE

Legenda použitých piktogramov	
	Jednosmerný prúd / napätie
	Značka CE uvádza zhodu s príslušnými smernicami EÚ platnými pre tento výrobok.
	Bezpečnostné upozornenia Manipulačné pokyny
	Skladujte mimo dosahu detí.
	Nemiešajte nové a použité batérie.
	Nehádžte do ohňa.
	Nenabíjajte.
	Nevkladajte nesprávne.
	Batérie uchovávajte mimo dosahu vody a nadmernej vlhkosti.
	Nedeformujte/nepoškodzujte.
	Neskratujte.
	Neotvárajte/nerozoberajte.
	Skontrolujte, či sú správne vložené.
	Nekombinujte rôzny typy a značky batérií.

LED vreckové svietidlo

Úvod

Blahoželáme Vám ku kúpe Vášho nového výrobku. Rozhodli ste sa pre veľmi kvalitný výrobok. Návod na obsluhu je súčasťou tohto výrobku. Obsahuje dôležité upozornenia týkajúce sa bezpečnosti, používania a likvidácie. Skôr ako začnete výrobok používať, oboznámte sa so všetkými pokynmi k obsluhe a bezpečnosti. Výrobok používajte iba v súlade s popisom a v uvedených oblastiach používania. V prípade postúpenia výrobku ďalším osobám odovzdajte aj všetky dokumenty patriace k výrobku.

Používanie v súlade s určeným účelom

Tento výrobok je určený na normálne používanie. Tento výrobok je vhodný iba na súkromné používanie v suchých interiéroch, napr. v skladovacej miestnosti alebo na chodbe. Výrobok nie je určený na komerčné účely alebo pre iné oblasti použitia. Iba na používanie v interiéri!

- Tento výrobok nie je vhodný na osvetlenie miestností v domácnosti.

Popis častí

1 Predná lampa
2 Bočná lampa
3 ZA- / VYPÍNAČ
4 Rukoväť
5 Magnet
6 Kryt priečinka pre batérie
7 Upevňovacia slučka
8 Batérová vložka
9 Batéria

Technické údaje

Bočná lampa: 1 x 1,2 W COB LED (bez možnosti výmeny)
Predná lampa: 1 x 1,5 W COB LED (bez možnosti výmeny)
Batérie: 3 x 1,5 V⎓, alkalickej batérie typ AAA (sú obsiahnuté v dodávke)

Doba svietenia:
Predná lampa: cca. 5 hodín
Bočná lampa: cca. 3 hodiny

Obsah dodávky

1 LED vrecková baterka s upevňovacím púzdrom
3 batérie
1 návod na používanie

Bezpečnostné upozornenia

V PRÍPADE ŠKÔD, KTORÉ VZNIKNÚ NEDODRŽIAVANÍM TOHTO NÁVODU NA OBSLUHU, ZANIKÁ GARANČNÝ NÁROK!

- Tento výrobok môžu používať deti od 8 rokov, ako aj osoby so zníženými psychickými, senzorickými alebo duševnými schopnosťami alebo s nedostatkom skúseností a vedomostí, ak sú pod dozorom, alebo ak boli poučené ohľadom bezpečného používania výrobku, a ak porozumeli nebezpečenstvám spojeným s jeho používaním. Deti sa s výrobkom nesmú hrať. Čistenie a údržbu nesmú vykonávať deti bez dozoru.
- Výrobok neuvádzajte do prevádzky, ak je poškodený.
- Chráňte výrobok pred kvapalinami a vlhkosťou. Výrobok nikdy neponárajte do vody alebo iných kvapalín!
- LED diódy nie je možné vymeniť.
- Ak LED na konci svojej životnosti vypadnú, je potrebné vymeniť celý výrobok.
- Nepozerajte sa priamo do svetla výrobku, pretože by to mohlo poškodiť oči.

Bezpečnostné upozornenia týkajúce sa batérií / akumulátorových batérií

- **NEBEZPEČENSTVO OHROZENIA ŽIVOTA!** Batérie / akumulátorové batérie držte mimo dosahu detí. V prípade prehltnutia okamžite vyhľadajte lekára!
- Prehltnutie môže mať za následok popáleniny, perforáciu mäkkých tkanív a smrť. Ťažké popáleniny môžu nastať do 2 hodín po prehltnutí.
- **NEBEZPEČENSTVO EXPLÓZIE!** Nenabíjateľné batérie nikdy znova nenabíjajte. Batérie / akumulátorové batérie neskratujte a / alebo neotvárajte. Následkom môže byť prehriatie, požiar alebo explózia.
- Batérie / akumulátorové batérie nikdy nehádžte do ohňa alebo vody.
- Nevystavujte batérie / akumulátorové batérie mechanickej záťaži.

Riziko vytečenia batérií / akumulátorových batérií
- Batérie / akumulátorové batérie nikdy nevystavujte extrémnym podmienkam a teplotám, ktoré by na ne mohli pôsobiť, napr. na vykurovacích telesách / priamom slnečnom žiarení.
- Ak batérie / akumulátorové batérie vytiekli, zabráňte kontaktu pokožky, očí a sliznic s chemikáliami! Ihneď vypláchnite postihnuté miesta väčším množstvom čistej vody a okamžite vyhľadajte lekára!
- **NOSTE OCHRANNÉ RUKAVICE!** Vytečené alebo poškodené batérie / akumulátorové batérie môžu pri kontakte s pokožkou spôsobiť poleptanie. V takom prípade preto noste vhodné ochranné rukavice.
- V prípade vytečenia batérií / akumulátorových batérií ich ihneď vyberte z výrobku, aby ste predišli vzniku škôd.
- Používajte iba batérie / akumulátorové batérie rovnakého typu. Nekombinujte staré batérie / akumulátorové batérie s novými!
- Ak produkt dlhší čas nepoužívate, vyberte z neho batérie / akumulátorové batérie.

Riziko poškodenia produktu
- Používajte výhradne uvedený typ batérií / akumulátorových batérií!
- Vložte batérie / akumulátorové batérie podľa označenia polarity (+) a (-) na batérii / akumulátorovej batérii a výrobku.
- Pred vložením očistite kontakty na batérii / akumulátorovej batérii a v priečinku pre batériu suchou handričkou, ktorá nepúšťa vlákna, alebo vatovou tyčinkou!
- Vybité batérie / akumulátorové batérie ihneď vyberte z produktu.

Pred uvedením do prevádzky

Poznámka: Odstráňte celý obalový materiál z výrobku.

Výmena / vkladanie batérií

Poznámka: Pred nasadením / vybraním batérií výrobok vypnite.
- Odšróbujte kryt priečinka pre batérie 6 tak, že ho otáčate proti smeru hodinových ručičiek (pozri obr. B) a vyberiete batériovú vložku 8 z rukoväte 4.
- Vložte (nové) batérie 9 do batériovej vložky 8.
  Poznámka: Zabezpečte, aby boli batérie 9 vložené s ohľadom na správnu polaritu. Polarita je znázornená na batériovej vložke 8. Používajte výhradne batérie typu AAA
- Zasuňte batériovú vložku 8 naspäť do rukoväte 4. Dbajte na smer šípky na batériovej vložke 8.
- Opäť nasaďte kryt priečinka pre batérie 6 na rukoväť 4 a pevne ho priškrubujte v smere hodinových ručičiek.

Váš výrobok je teraz pripravený na používanie.

Funkcie

Svetelné funkcie
Výrobok disponuje dvoma svetelnými funkciami.

- Predné svetlo 1 zapnete stlačením ZA- / VYPÍNAČA 3.
- Ďalším stlačením ZA- / VYPÍNAČA 3 zapnete bočnú lampu 2. Predná lampa 1 zhasne.
- Znova stlačte ZA- / VYPÍNAČ 3, aby ste znova vypli bočnú lampu 2.

Upevnenie magnetom
Výrobok disponuje magnetom 5 pre upevnenie na magnetických povrchoch (pozri obr. A).

Upevňovacie púzdro
Tento výrobok má upevňovacie púzdro 7 na zavesenie (pozri obr. A).

Poznámka: Zariadenie, na ktorom je výrobok zavesený, musí zodpovedať hmotnosti výrobku.

Čistenie a údržba

- V žiadnom prípade nepoužívajte kvapaliny a čistiace prostriedky, pretože poškodzujú výrobok.
- Produkt čistite iba zvonku mäkkou, suchou handričkou.

Likvidácia

Obal pozostáva z ekologických materiálov, ktoré môžete odovzdať na miestnych recyklačných zberných miestach.

Všímajte si prosím označenie obalových materiálov pre triedenie odpadu, sú označené skratkami (a) a číslami (b) s nasledujúcim významom: 1–7: Plasty / 20–22: Papier a kartón / 80–98: Spojené látky.

O možnostiach likvidácie opotrebovaného výrobku sa môžete informovať na Vašej obecnej alebo mestskej správe.

Ak výrobok doslúžil, v záujme ochrany životného prostredia ho neodhoďte do domového odpadu, ale odovzdajte na odbornú likvidáciu. Informácie o zberných miestach a ich otváracích hodinách získate na Vašej príslušnej správe.

Defektné alebo použité batérie / akumulátorové batérie musia byť odovzdané na recykláciu podľa smernice 2006/66/ES a jej zmien. Batérie / akumulátorové batérie a / alebo výrobok odovzdajte prostredníctvom dostupných zberných stredísk.

Nesprávna likvidácia batérií / akumulátorových batérií ničí životné prostredie!

Batérie / akumulátorové batérie sa nesmú likvidovať spolu s domovým odpadom. Môžu obsahovať jedovaté ťažké kovy a je potrebné zaobchádzať s nimi ako s nebezpečným odpadom. Chemické značky ťažkých kovov sú nasledovné: Cd = kadmium, Hg = ortuť, Pb = olovo. Opotrebované batérie / akumulátorové batérie preto odovzdajte v komunálnej zberni.

Záruka

Výrobok bol starostlivo vyrobený v súlade s prísnymi smernicami kvality a pred dodaním dôkladne otestovaný. V prípade materiálových alebo výrobných chýb máte zákonné práva voči predajcovi výrobku. Vaše zákonné práva nie sú žiadnym spôsobom obmedzené našou zárukou uvedenou nižšie.

Záruka na tento výrobok je 3 roky od dátumu nákupu. Záručná doba začína plynúť dátumom kúpy. Originál dokladu o kúpe si uschovajte na bezpečnom mieste, pretože tento doklad je potrebný ako dôkaz o kúpe.

Akékoľvek poškodenie alebo nedostatky prítomné už v čase nákupu je potrebné nahlásiť ihneď po vybalení výrobku.

Ak sa v priebehu 3 rokov od dátumu zakúpenia preukáže, že výrobok vykazuje chyby materiálu alebo spracovania, podľa vlastného uváženia Vám ho bezplatne opravíme alebo vymeníme. Záručná doba sa na základe poskytnutej záručnej reklamácie nepredlžuje. To platí aj pre vymenené alebo opravené diely.

Táto záruka je neplatná, ak bol výrobok poškodený alebo nesprávne používaný alebo udržiavaný.

Záruka sa vzťahuje na chyby materiálu a výrobné chyby. Táto záruka sa nevzťahuje na časti výrobku, ktoré podliehajú bežnému opotrebovaniu, a preto sa považujú za opotrebovateľné diely (napr. batérie, nabíjateľné batérie, hadice, atramentové kazety), ani na poškodenie krehkých častí, napr. spínačov alebo častí zo skla.

Postup v prípade poškodenia v záruke

Pre zaručenie rýchleho spracovania Vašej požiadavky dodržte prosím nasledujúce pokyny:

Pre všetky otázky majte pripravený pokladničný doklad a číslo výrobku (IAN 436669–2304) ako dôkaz o kúpe.
Číslo výrobku nájdete na typovom štítku, gravúre, na prednej strane Vášho návodu (dole vľavo) alebo ako nálepku na zadnej alebo spodnej strane.
Ak sa vyskytnú funkčné poruchy alebo iné nedostatky, najskôr telefonicky alebo e-mailom kontaktujte následne uvedené servisné oddelenie.
Produkt označený ako defektný potom môžete s priloženým dokladom o kúpe (pokladničný lístok) a uvedením, v čom spočíva nedostatok a kedy sa vyskytol, bezplatne odoslať na Vám oznámenú adresu servisného pracoviska.

Servis

SK **Servis Slovensko**
Tel.: 0800 008158
E-pošta: info@kaufland.sk

CE

OWIM GmbH & Co. KG
Stiftsbergstraße 1
74167 Neckarsulm
GERMANY

Model no.: HG10683
Version: 10/2023

Stand der Informationen · Stan informacji
Stav informací · Versiunea informațiilor
Stav informácií: 07/2023
Ident-No.: HG10683072023-10