newcential®

MINI-LUFTPUMPE / MINI BIKE PUMP

DE
MINI-LUFTPUMPE
Bedienungs- und Sicherheitshinweise

PL
MINI POMPKA
Wskazówki dotyczące obsługi i bezpieczeństwa

CZ
MINIPUMPIČKA
Pokyny pro obsluhu a bezpečnostní pokyny

RO MD
MINI-POMPĂ DE AER
Instrucțiuni de utilizare și de siguranță

SK
MINI PUMPA
Pokyny pre obsluhu a bezpečnostné pokyny

HR
MINI PUMPA ZA BICIKL
Upute za posluživanje i za Vašu sigurnost

BG
МИНИ ВЪЗДУШНА ПОМПА
Инструкции за обслужване и безопасност

IAN 436351-2304 PL CZ RO SK BG

A

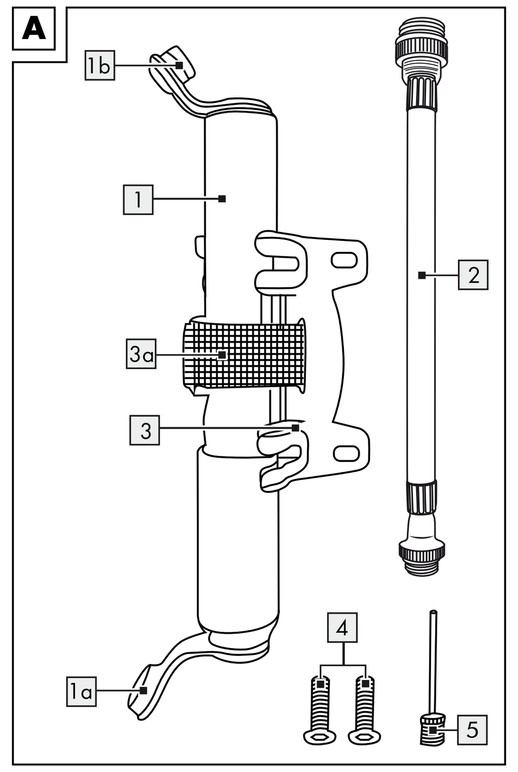

B

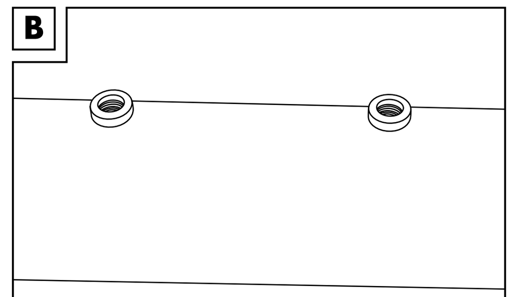

C

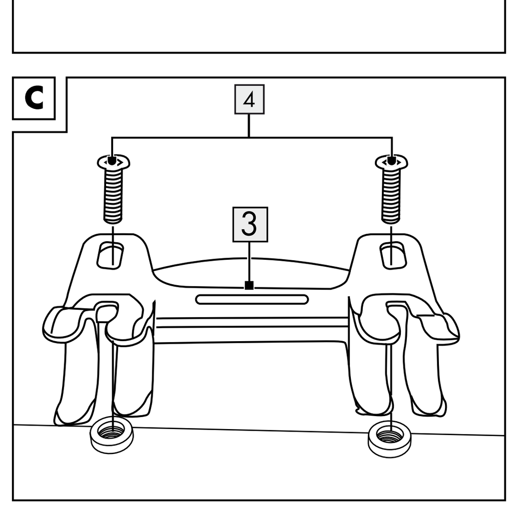

D

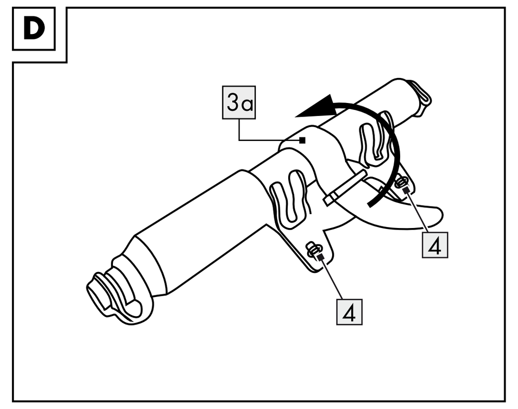

E

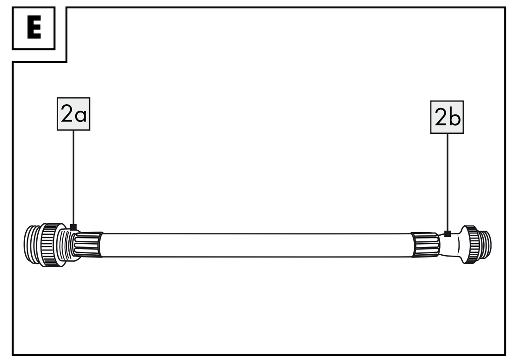

F

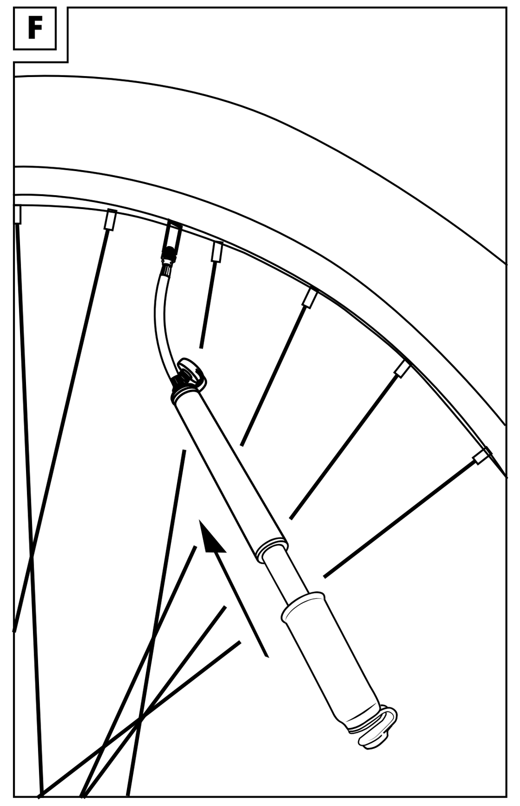

G

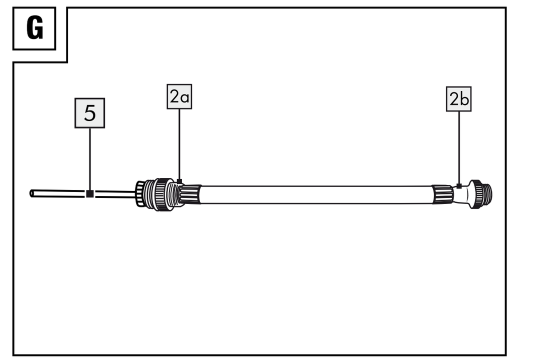

DE
MINI-LUFTPUMPE

● Einleitung
Wir beglückwünschen Sie zum Kauf Ihres neuen Produkts. Sie haben sich damit für ein hochwertiges Produkt entschieden. Machen Sie sich vor der ersten Inbetriebnahme mit dem Produkt vertraut. Lesen Sie hierzu aufmerksam die nachfolgende Bedienungsanleitung und die Sicherheitshinweise. Benutzen Sie das Produkt nur wie beschrieben und für die angegebenen Einsatzbereiche. Bewahren Sie diese Anleitung an einem sicheren Ort auf. Händigen Sie alle Unterlagen bei Weitergabe des Produktes an Dritte mit aus.

● Bestimmungsgemäße Verwendung
Dieses Produkt ist für das Aufpumpen aller handelsüblichen Fahrradreifen mit Schrader-, Blitz- oder Sclaverand-Ventilen bestimmt. Das Produkt ist ausschließlich für den privaten Gebrauch bestimmt. Es ist nur für Fahrradrahmen geeignet, die Löcher für eine Halterung haben (Abb. B).
Nicht zum Aufpumpen von Autoreifen geeignet!

● Lieferumfang
1 Mini-Luftpumpe mit Halterung
1 Gebrauchsanleitung

● Teilebeschreibung
1 1 x Mini-Fahrradpumpe
1a 1 x obere Abdeckkappe
1b 1 x untere Abdeckkappe
2 1 x Schlauch
3 1 x Fahrrad-Halterung
3a 1 x Band mit Klettverschluss
4 2 x Schrauben
5 1 x Metalladapter für Bälle
1 x Gebrauchsanleitung

● Technische Daten
Maße: ca. 185 mm
Nenndruck: ca. 80 PSI / 5,5 bar
Max. Druck ca.: 120 PSI / 8,3 bar
Hubvolumen: 36 ml

Sicherheitshinweise
VOR GEBRAUCH BITTE DIE BEDIENUNGSANLEITUNG LESEN! BEDIENUNGSANLEITUNG SORGFÄLTIG AUFBEWAHREN! HÄNDIGEN SIE ALLE UNTERLAGEN BEI WEITERGABE DES PRODUKTES AN DRITTE EBENFALLS MIT AUS.

- **WARNUNG! LEBENS- UND UNFALLGEFAHR FÜR KLEINKINDER UND KINDER!** Lassen Sie Kinder niemals unbeaufsichtigt mit dem Verpackungsmaterial. Es besteht Erstickungsgefahr. Das Produkt ist kein Spielzeug.
- **ACHTUNG!** Nicht für Kinder unter 36 Monaten geeignet! Erstickungsgefahr wegen verschluckbarer Kleinteile.
- Verbrennungsgefahr ! Durch die Reibung in Kolben und Zylinder der Mini-Luftpumpe erwärmen sich diese nach längerem Gebrauch. Halten Sie den Artikel nach dem Gebrauch nur am Griff fest.
- Überprüfen Sie den Artikel auf Schäden oder Verschleiß, insbesondere die Fahrrad-Halterung und die korrekte Verbindung zwischen dem Ventil und der Mini-Luftpumpe.
- Der Hersteller haftet nicht für Schäden, die durch die Verwendung des Produkts entstanden sind.
- Überprüfen Sie das Produkt vor jedem Gebrauch auf festen Sitz und auf Beschädigungen oder Abnutzung. Verwenden Sie das Produkt nicht, wenn Sie irgendwelche Beschädigungen feststellen.
- Pumpen Sie den Artikel nur bis zu dem vom Hersteller angegebenen Höchstdruck auf. Diese ist in der Regel auf der Flanke des Fahrradreifens aufgedruckt.
- Es besteht Explosionsgefahr bei zu stark aufgepumpten Reifen!
- Die Kontrolle des Drucks muss über ein kalibriertes Messgerät erfolgen.

● Befestigung am Fahrradrahmen
- Entfernen Sie die Schrauben aus dem Rahmen, die für die Befestigung einer Trinkflasche vorgesehen sind. (Abb. B)
- Befestigen Sie die Fahrrad-Halterung 3 mit den mitgelieferten Schrauben 4 oder den Schrauben der Trinkflaschenhalterung am Rahmen (Abb. C).
- Sichern Sie die Pumpe, indem Sie das Band mit Klettverschluss 3a um die Pumpe legen (Abb. D).
- Wenn die mitgelieferten Schrauben nicht zum Rahmen passen, kaufen Sie bitte die richtigen Schrauben im Fachhandel. Achten Sie immer darauf, dass der Artikel sicher und fest angebracht ist! Die Fahrrad-Halterung muss auch auf ungepflastertem Untergrund fest und sicher sein und darf nicht wackeln. Ansonsten besteht die Gefahr, dass die Fahrrad-Halterung mit der Mini-Luftpumpe verloren geht.

● Verwendung
Für das Aufpumpen von Reifen mit Schrader- / Blitz- / Sclaverand-Ventil:

- Öffnen Sie die obere Abdeckkappe 1a und nehmen Sie den Schlauch 2 heraus.
- Öffnen Sie die untere Abdeckkappe 1b. Je nachdem, ob Sie ein Schrader-Ventil 2a, ein Blitz-Ventil 2b oder ein Sclaverand-Ventil 2b (Abb. E) haben, schrauben Sie die entsprechende Seite des Schlauches auf das andere Ende der Mini-Luftpumpe.

Hinweis:
- Öffnen Sie die Kappe des Reifenventils.
- Schrauben Sie das richtige Ende des Schlauches an das Ventil OPEN und pumpen Sie dann (Abb. F).

Besonderer Hinweis für das Aufpumpen von Fahrradreifen mit dem Sclaverand-Ventil 2b:
1. Entfernen Sie die Rändelmutter des Fahrradventils (am Gehäuse des Fahrradventils).
2. Setzen Sie den Schlauch mit der entsprechenden Seite senkrecht zum Sclaverand-Ventil auf das Fahrrad und ziehen Sie den Schlauch fest. Beginnen Sie mit dem Pumpen.
3. Ziehen Sie nun nach dem Pumpen die Rändelmutter am Fahrradventil wieder fest.

Für das Aufpumpen von Bällen:
- Öffnen Sie die untere Abdeckkappe 1b. Schrauben Sie den Metalladapter für die Bälle 5 an die entsprechende Seite des Rohrs (Abb. G). Stecken Sie die Nadelspitze in den Ball und pumpen Sie ihn auf.
- Vorsicht! Der Schlauch der Mini-Luftpumpe darf nicht geknickt werden!
- □ Pumpen Sie mit der Mini-Luftpumpe in gleichmäßigen Bewegungen und nicht zu schnell.

Wenn der Artikel nicht in Gebrauch ist, bewahren Sie den Schlauch bitte immer im Inneren der Mini-Luftpumpe auf. Drehen Sie die Kappen fest zu und setzen Sie die Mini-Luftpumpe immer mit dem Griff der Luftpumpe nach oben in die Halterung ein.

● Lagerung und Wartung
- Lagern Sie das Produkt an einem kühlen und trockenen Ort, geschützt vor UV-Licht.
- Das Produkt ist wartungsfrei.

● Reinigung und Pflege
- Verwenden Sie keine aggressiven Reinigungsmittel.
- □ Reinigen Sie das Produkt mit einem trockenen Tuch.

● Entsorgung
Die Verpackung besteht aus umweltfreundlichen Materialien, die Sie über die örtlichen Recyclingstellen entsorgen können.

Beachten Sie die Kennzeichnung der Verpackungsmaterialien bei der Abfalltrennung, diese sind gekennzeichnet mit Abkürzungen (a) und Nummern (b) mit folgender Bedeutung: 1–7: Kunststoffe/20–22: Papier und Pappe/80–98: Verbundstoffe.

Möglichkeiten zur Entsorgung des ausgedienten Produkts erfahren Sie bei Ihrer Gemeinde- oder Stadtverwaltung.

● Garantie
Das Produkt wurde nach strengen Qualitätsrichtlinien sorgfältig produziert und vor Anlieferung gewissenhaft geprüft. Im Falle von Mängeln dieses Produkts stehen Ihnen gegen den Verkäufer des Produkts gesetzliche Rechte zu. Diese gesetzlichen Rechte werden durch unsere im Folgenden dargestellte Garantie nicht eingeschränkt.

Sie erhalten auf dieses Produkt 3 Jahre Garantie ab Kaufdatum. Die Garantiefrist beginnt mit dem Kaufdatum. Bitte bewahren Sie den Original-Kassenbon gut auf. Diese Unterlage wird als Nachweis für den Kauf benötigt.

Tritt innerhalb von 3 Jahren ab dem Kaufdatum dieses Produkts ein Material- oder Fabrikationsfehler auf, wird das Produkt von uns – nach unserer Wahl – für Sie kostenlos repariert oder ersetzt. Diese Garantie verfällt, wenn das Produkt beschädigt, nicht sachgemäß benutzt oder gewartet wurde.

Die Garantieleistung gilt für Material- oder Fabrikationsfehler. Diese Garantie erstreckt sich nicht auf Produktteile, die normaler Abnutzung ausgesetzt sind (z. B. Batterien) und daher als Verschleißteile angesehen werden können oder Beschädigungen an zerbrechlichen Teilen, z. B. Schalter, Akkus oder die aus Glas gefertigt sind.

● Abwicklung im Garantiefall
Um eine schnelle Bearbeitung Ihres Anliegens zu gewährleisten, folgen Sie bitte den folgenden Hinweisen:

Bitte halten Sie für alle Anfragen den Kassenbon und die Artikelnummer (IAN
436351-2304) als Nachweis für den Kauf bereit.

Die Artikelnummer entnehmen Sie bitte dem Typenschild, einer Gravur, auf dem Titelblatt Ihrer Bedienungsanleitung (unten links) oder als Aufkleber auf der Rück- oder Unterseite des Produkts.

Sollten Funktionsfehler oder sonstige Mängel auftreten, kontaktieren Sie zunächst die nachfolgend benannte Serviceabteilung telefonisch oder per E-Mail.

Ein als defekt erfasstes Produkt können Sie dann unter Beifügung des Kaufbelegs (Kassenbon) und der Angabe, worin der Mangel besteht und wann er aufgetreten ist, für Sie portofrei an die Ihnen mitgeteilte Service-Anschrift übersenden.

● Service
DE **Service Deutschland**
Tel.: 0800 1528352
E-Mail: kundenmanagement@kaufland.de

PL
MINI POMPKA

● Wstęp
Gratulujemy Państwu zakupu nowego produktu. Zdecydowali się Państwo na zakup produktu najwyższej jakości. Przed uruchomieniem urządzenia po raz pierwszy zapoznaj się z nim. W tym celu przeczytaj uważnie poniższą instrukcję obsługi oraz wskazówki dotyczące bezpieczeństwa. Produkt należy użytkować w sposób tu opisany i zgodnie z określonym zakresem zastosowania. Należy przechowywać tę instrukcję w bezpiecznym miejscu. Przekazując produkt innej osobie, należy również przekazać wszystkie dokumenty.

● Przeznaczenie
Ten produkt jest przeznaczony do pompowania wszystkich standardowych opon rowerowych z wentylami typu Schradera, Dunlopa (Blitz) lub Presta (Sclaverand). Produkt jest przeznaczony wyłącznie do użytku prywatnego. Nadaje się wyłącznie do ram rowerowych z otworami do mocowania (rys. B).
Nie nadaje się do pompowania opon samochodowych!

● Zakres dostawy
1 mini pompka z uchwytem
1 instrukcja użytkowania

● Opis części
1 1 x mini pompka rowerowa
1a 1 x zatyczka górna
1b 1 x zatyczka dolna
2 1 x wężyk
3 1 x uchwyt do mocowania w rowerze
3a 1 x pasek mocujący na rzep
4 2 x śruba
5 1 x metalowy adapter do piłek
1 x instrukcja użytkowania

● Dane techniczne
Wymiary: ok. 185 mm
Ciśnienie znamionowe: ok. 80 PSI / 5,5 bara
Ciśnienie maks. ok.: 120 PSI / 8,3 bara
Pojemność: 36 ml

Instrukcje dotyczące bezpieczeństwa
PRZED UŻYCIEM NALEŻY PRZECZYTAĆ INSTRUKCJĘ! INSTRUKCJĘ NALEŻY PRZECHOWYWAĆ W BEZPIECZNYM MIEJSCU! JEŚLI PRODUKT ZOSTANIE PRZEKAZANY INNYM OSOBOM, NALEŻY DO NIEGO RÓWNIEŻ DOŁĄCZYĆ WSZYSTKIE DOKUMENTY.

- **OSTRZEŻENIE! RYZYKO POWAŻNYCH OBRAŻEŃ I NIEBEZPIECZEŃSTWO WYPADKU DLA MAŁYCH DZIECI!** Nigdy nie należy zostawiać dzieci bez nadzoru przy materiałach opakowaniowych. Materiały opakowaniowe stwarzają ryzyko uduszenia. Ten produkt nie jest zabawką.
- **UWAGA!** Nieodpowiednie dla dzieci w wieku poniżej 36 miesięcy. Ryzyko zadławienia - małe elementy.
- Ryzyko oparzeń! Tarcie, do którego dochodzi w tłoku i w cylindrze mini pompki powoduje, że po dłuższym okresie użytkowania elementy te nagrzewają się. Po użyciu narzędzie należy trzymać wyłącznie za uchwyt.
- Przed każdym użyciem należy skontrolować mini pompkę pod kątem uszkodzenia lub zużycia, a w szczególności mocowanie do roweru oraz prawidłowe połączenie między wentylem a pompką.
- Producent nie ponosi jakiejkolwiek odpowiedzialności za szkody wynikające z użycia produktu niezgodnie z jego przeznaczeniem.
- Przed każdym użyciem kontrolować, czy produkt nie jest uszkodzony lub zużyty i czy jest poprawnie zabezpieczony. Nie należy używać produktu, jeśli jest on w jakikolwiek sposób uszkodzony.
- Opony rowerowe należy pompować tylko do maksymalnego ciśnienia podanego przez ich producenta. Zazwyczaj jest ono nadrukowane na ścianie bocznej opony.
- Zbyt mocno napompowane opony mogą pęknąć!
- Ciśnienie należy kontrolować za pomocą skalibrowanego urządzenia pomiarowego.

● Montaż na ramie roweru
- Wykręcić śruby z ramy służące do mocowania bidonu. (Rys. B)
- Zamocować uchwyt do mocowania w rowerze 3 na ramie - przykręcić śruby 4 dostarczone w zestawie lub użyć śrub z uchwytu na bidon (Rys. C).
- Aby zabezpieczyć pompkę, owinąć pasek mocujący na rzep 3a wokół pompki (rys. D).
- Jeśli śruby z zestawu nie pasują do ramy, należy kupić odpowiednie śruby w sklepie specjalistycznym. Wyrób musi być zawsze pewnie zamocowany i mocno dokręcony! Uchwyt do mocowania w rowerze musi być pewnie zamocowany nawet na nierównościach i nie może się chwiać. Inaczej istnieje ryzyko zgubienia uchwytu razem z mini pompką.

● Użytkowanie
Podczas pompowania opon z wentylami typu Schradera / Dunlopa / Presta należy:
- Otworzyć zatyczkę górną 1a i wyjąć wężyk 2.
- Otworzyć zatyczkę dolną 1b. W zależności od tego, czy posiada się wentyle typu Schradera 2a, Dunlopa 2b czy Presta 2b (Rys. E), wkręcić odpowiednią stronę wężyka na drugi koniec mini pompki.

Uwaga:
- Odkręcić zakrętkę wentyla opony.

- Wkręcić odpowiednią stronę wężyka na OTWARTY wentyl i rozpocząć pompowanie (Rys. F).

Specjalna uwaga dotycząca pompowania opon rowerowych z wentylami typu Presta 2b:
1. Zdjąć z wentyla rowerowego jego radełkowaną zakrętkę (na korpusie wentyla rowerowego).
2. Założyć wężyk odpowiednią stroną prostopadle do wentyla typu Presta w rowerze i dokręcić wężyk. Rozpocząć pompowanie.
3. Po napompowaniu należy zakręcić radełkowaną zakrętkę wentyla rowerowego.

Podczas pompowania piłek należy:
- Otworzyć zatyczkę dolną 1b. Wkręcić metalowy adapter do piłek 5 do odpowiedniej strony wężyka (Rys. G). Włożyć końcówkę igły do piłki i rozpocząć pompowanie.
- Ostrożnie! Wężyk mini pompki nie może być zgięty!
- □ Pompowanie mini pompką należy wykonywać regularnymi ruchami. Nie należy pompować zbyt szybko.

Gdy wyrób nie jest używany, wężyk należy zawsze przechowywać wewnątrz mini pompki.
Należy starannie zamknąć zatyczkę i zawsze wkładać mini pompkę do uchwytu rękojeścią pompki skierowaną do góry.

● Przechowywanie i konserwacja
- Produkt należy przechowywać w chłodnym i suchym miejscu osłoniętym przed promieniowaniem UV.
- Produkt jest bezobsługowy i nie wymaga konserwacji.

● Czyszczenie i pielęgnacja
- Nie należy używać ostrych środków czyszczących.
- □ Produkt należy czyścić suchą ściereczką.

● Utylizacja
Opakowanie wykonane jest z materiałów przyjaznych dla środowiska, które można przekazać do utylizacji w lokalnym punkcie przetwarzania surowców wtórnych.

Przy segregowaniu odpadów prosimy zwrócić uwagę na oznakowanie materiałów opakowaniowych, oznaczone są one skrótami (a) i numerami (b) o następującym znaczeniu: 1–7: Tworzywa sztuczne / 20–22: Papier i tektura / 80–98: Materiały kompozytowe.

Informacji na temat możliwości utylizacji wyeksploatowanego produktu udziela urząd gminy lub miasta.

● Gwarancja
Produkt wyprodukowano według wysokich standardów jakości i poddano skrupulatnej kontroli przed wysyłką. W przypadku wad produktu nabywcy przysługują ustawowe prawa. Gwarancja nie ogranicza ustawowych praw nabywcy produktu.

Produkt objęte jest 3 gwarancją, licząc od daty zakupu. Gwarancja wygasa w razie zawinionego przez użytkownika uszkodzenia produktu, niewłaściwego użycia lub konserwacji.

W przypadku wystąpienia w ciągu 3 lat od daty zakupu wad materiałowych lub fabrycznych, dokonujemy – według własnej oceny – bezpłatnej naprawy lub wymiany produktu.

Świadczenie gwarancyjne obejmuje wady materiałowe i fabryczne. Gwarancja nie obejmuje części produktu ulegających normalnemu zużyciu, uznawanych za części zużywalne (np. baterie) oraz uszkodzeń części łamliwych, np. przełączników, akumulatorów lub wykonanych ze szkła.

Zgodnie z Kodeksem Cywilnym art. 581 §1 wraz z wymianą urządzenia lub ważnej części czas gwarancji rozpoczyna się na nowo.

● Sposób postępowania w przypadku naprawy gwarancyjnej
Aby zapewnić szybkie rozpatrzenie Państwa wniosku, prosimy stosować się do następujących wskazówek:

Przed skontaktowaniem się z działem serwisowym należy przygotować paragon i numer artykułu (IAN 436351-2304) jako dowód zakupu.

Numery artykułów można znaleźć na tabliczce znamionowe, na grawerunku, na stronie tytułowej jego instrukcji (na dole po lewej stronie) lub jako naklejkę na stronie odwrotnej lub spodniej.

W razie wystąpienia błędów w działaniu lub innych wad, należy skontaktować się najpierw z wymienionym poniżej działem serwisowym telefonicznie lub pocztą elektroniczną.

Produkt uznany za uszkodzony można następnie z dołączeniem dowodu zakupu (paragonu) i podaniem, na czym polega wada i kiedy wystąpiła, przesłać bezpłatnie na podany Państwu adres serwisu.

● Serwis
PL **Serwis Polska**
Tel.: 008004911946
E-Mail: kontakt@kaufland.pl

CZ
MINIPUMPIČKA

● Úvod
Blahopřejeme Vám ke koupi nového výrobku. Rozhodli jste se pro kvalitní výrobek. Před prvním uvedením do provozu se seznamte s výrobkem. K tomu si pozorně přečtěte následující návod k obsluze a bezpečnostní pokyny. Používejte výrobek jen popsaným způsobem a pouze pro uvedené oblasti použití. Uschovejte si tento návod na bezpečném místě. Všechny podklady vydejte při předání výrobku i třetí osobě.

● Zamýšlené použití
Tento výrobek je určen k pumpování všech standardních cyklistických pneumatik s ventilky Schrader, Blitz nebo Sclaverand. Výrobek je určen pouze pro soukromé použití. Je vhodný pouze pro rámy kol, které mají otvory pro připojení (obr. B).
Není vhodný k pumpování pneumatik automobilů!

● Rozsah dodávky
1 minipumpička s držákem
1 návod k použití

● Popis dílů
1 1 x minipumpička na kolo
1a 1 x horní víčko
1b 1 x spodní víčko
2 1 x hadička
3 1 x držák pro upevnění na kolo
3a 1 x popruh se suchým zipem
4 2 x šrouby
5 1 x kovový adaptér na míče
1 x návod k použití

● Technické údaje
Rozměry: přibližně 185 mm
Jmenovitý tlak: přibližně 80 PSI / 5,5 baru
Maximální tlak přibližně: 120 PSI / 8,3 baru
Výtlak: 36 ml

Bezpečnostní pokyny
PŘED POUŽITÍM SI PŘEČTĚTE NÁVOD! USCHOVEJTE TENTO NÁVOD NA BEZPEČNÉM MÍSTĚ! PŘI PŘEDÁVÁNÍ TOHOTO VÝROBKU TŘETÍ STRANĚ PŘILOŽTE TAKÉ VŠECHNY DOKUMENTY.

- **VAROVÁNÍ! RIZIKO SMRTELNÉHO ÚRAZU A NEBEZPEČÍ ÚRAZU PRO BATOLATA A MALÉ DĚTI!** Nikdy nenechávejte děti s obalovými materiály bez dozoru. Obalové materiály představují nebezpečí udušení. Tento výrobek není hračka!
- **UPOZORNĚNÍ!** Nevhodné pro děti do 36 měsíců! Nebezpečí udušení malými díly.
- Nebezpečí popálení! Tření v pístu a válci mini vzduchové pumpy způsobí, že se po delší době používání zahřívají. Po použití držte výrobek pouze za rukojeť.
- Před každým použitím zkontrolujte výrobek, zejména držák na kolo a správné spojení mezi ventilem a mini vzduchovou pumpou, zda nejsou poškozené nebo opotřebované.
- Výrobce nenese žádnou odpovědnost za škody vzniklé v důsledku nesprávného použití výrobku.
- Před každým použitím zkontrolujte, zda výrobek není poškozen, zda je správně zajištěn a zda není poškozen nebo opotřeben. Výrobek nepoužívejte, pokud vidíte, že je jakkoli poškozen.
- Výrobek pumpujte pouze na maximální tlak udávaný výrobcem. Tento údaj je obvykle vytištěn na bočnici pneumatiky.
- U příliš nafouknutých pneumatik hrozí nebezpečí výbuchu!
- Tlak se musí kontrolovat pomocí kalibrovaného měřicího zařízení.

● Upevnění na rám kola
- Vyšroubujte šrouby z rámu určené k upevnění láhve na pití. (Obr. B)
- Připevněte držák pro upevnění na kolo 3 k rámu pomocí přiložených šroubů 4 nebo šroubů z držáku na láhev na pití (obr. C).
- Zajistěte pumpu umístěním pásku se suchým zipem 3a kolem pumpy (obr. D).
- Pokud přiložené šrouby do rámu nepasují, zakupte si u specializovaného prodejce správné šrouby. Vždy se ujistěte, že je výrobek bezpečně a pevně připevněn! Držák na kolo musí být pevný i na nezpevněném povrchu a nesmí se kývat. V opačném případě hrozí ztráta držáku na kolo s mini vzduchovou pumpou.

● Použití
Při pumpování pneumatik ventilem Schrader / Blitz / Sclaverand:
- Otevřete horní víčko 1a a vyjměte hadičku 2.
- Otevřete spodní víčko 1b. Podle toho, zda máte ventil Schrader 2a, ventil Blitz 2b nebo ventil Sclaverand 2b (obr. E), našroubujte příslušnou stranu hadičky na druhý konec mini vzduchové pumpy.

Poznámka:
- Otevřete víčko ventilu pneumatiky.
- Našroubujte správný konec hadičky na OTEVŘENÝ ventil a poté pumpujte (obr. F).

Zvláštní upozornění při pumpování pneumatik jízdních kol pomocí ventilu Sclaverand 2b:
1. Odstraňte vroubkovanou matici (na plášti ventilu kola) z ventilu kola.
2. Umístěte hadičku příslušnou stranou kolmo k ventilu Sclaverand na kolo a hadičku utáhněte. Začněte pumpovat.
3. Nyní po pumpování znovu utáhněte vroubkovanou matici na ventilu kola.

Při pumpování míčů:
- Otevřete spodní víčko 1b. Našroubujte kovový adaptér pro míče 5) na příslušnou stranu hadičky (obr. G). Vložte špičku jehly do míče a pak pumpujte.
- Pozor! Hadička na mini vzduchové pumpě nesmí být ohnutá!
- □ Pumpujte miniaturní vzduchovou pumpou pravidelným pohybem a nepumpujte příliš rychle.

Pokud výrobek nepoužíváte, ukládejte hadičku vždy dovnitř miniaturní vzduchové pumpy.
Víčka pevně uzavřete a mini vzduchovou pumpu vždy vkládejte do držáku tak, aby rukojeť vzduchové pumpy směřovala nahoru.

● Skladování a údržba
- Výrobek skladujte na chladném a suchém místě mimo dosah UV záření.
- Výrobek je bezúdržbový.

● Čištění a péče
- Nepoužívejte agresivní čisticí prostředky.
- □ Výrobek čistěte suchým hadříkem.

● Zlikvidování
Obal se skládá z ekologických materiálů, které můžete zlikvidovat prostřednictvím místních sběren recyklovatelných materiálů.

Při třídění odpadu se řiďte podle označení obalových materiálů zkratkami (a) a čísly (b), s následujícím významem: 1–7: umělé hmoty / 20–22: papír a lepenka / 80–98: složené látky.

O možnostech likvidace vysloužilých zařízení se informujte u správy vaší obce nebo města.

● Záruka
Výrobek byl vyroben s nejvyšší pečlivostí podle přísných kvalitativních směrnic a před odesláním prošel výstupní kontrolou. V případě závad máte možnost uplatnění zákonných práv vůči prodejci. Vaše práva ze zákona nejsou omezena naší níže uvedenou zárukou.

Na tento artikl platí 3 záruka od data zakoupení. Záruční lhůta začíná od data zakoupení. Uschovejte si dobře originál pokladní stvrzenky. Tuto stvrzenku budete potřebovat jako doklad o zakoupení.

Pokud se do 3 let od data zakoupení tohoto výrobku vyskytne vada materiálu nebo výrobní vada, výrobek Vám – dle našeho rozhodnutí – bezplatně opravíme nebo vyměníme. Tato záruka zaniká, jestliže se výrobek poškodí, neodborně použil nebo neobdržel pravidelnou údržbu.

Záruka platí na vady materiálu a výrobní vady. Tato záruka se nevztahuje na díly výrobku podléhající opotřebení (např. na baterie), dále na poškození křehkých, choulostivých dílů, např. vypínačů, akumulátorů nebo dílů zhotovených ze skla.

● Postup v případě uplatňování záruky
Pro zajištění rychlého zpracování Vašeho případu se řiďte následujícími pokyny:

Pro všechny požadavky si připravte pokladní stvrzenku a číslo artiklu (IAN 436351-2304) jako doklad o zakoupení.

Číslo artiklu najdete na typovém štítku, gravuře, titulní stránce návodu (vlevo dole) nebo na nálepce na zadní nebo spodní straně.

V případě poruch funkce nebo jiných závad nejdříve kontaktujte, telefonicky nebo e-mailem, v následujícím textu uvedené servisní oddělení.

Výrobek registrovaný jako vadný potom můžete s přiloženým dokladem o zakoupení (pokladní stvrzenkou) a údaji k závadě a kdy k ní došlo, bezplatně zaslat na adresu servisu, která Vám byla sdělena.

● Servis
CZ **Servis Česká republika**
Tel.: 800600632
E-Mail: kontakt@kaufland.cz

RO MD
MINI-POMPĂ DE AER

● Introducere
Vă felicităm pentru achiziționarea noului dumneavoastră produs. Ați ales un produs de înaltă calitate. Înainte de prima punere în funcțiune informați-vă cu privire la produs. Pentru aceasta citiți cu atenție următorul manual de utilizare și indicațiile de siguranță. Utilizați acest produs numai conform descrierii și instrucțiunilor de utilizare. Păstrați această instrucțiune într-un loc sigur. În caz că, dați produsul mai departe la terți, înmânați de asemenea și documentația acestuia.

● Utilizare preconizată
Acest produs este destinat umflării tuturor pneurilor standard de biciclete echipate cu supape Schrader, Blitz sau Sclaverand. Acest produs este destinat numai uzului casnic. Este adecvată numai pentru cadrul de bicicletă cu găuri pentru montare (fig B).
Inadecvată pentru umflarea pneurilor auto!

● Conținut
1 mini-pompă de aer cu suport
1 manual de instrucțiuni de utilizare

● Descrierea pieselor
1 1 x mini-pompă de aer pentru bicicletă
1a 1 x capac superior
1b 1 x capac inferior
2 1 x tub
3 1 x suport pentru fixare pe bicicletă
3a 1 x curea cu scai
4 2 x șuruburi
5 1 x adaptor de metal pentru mingi
1 x Instrucțiuni de utilizare

● Date tehnice
Dimensiuni: aprox. 185 mm
Presiune nominală: aprox. 80 PSI / 5,5 bari
Presiune Max. aprox.: 120 PSI / 8,3 bari
Capacitate cilindrică: 36 ml

Instrucțiuni de siguranță
VĂ RUGĂM CITIȚI INSTRUCȚIUNILE ÎNAINTE DE UTILIZARE! VĂ RUGĂM PĂSTRAȚI INSTRUCȚIUNILE ÎNTR-UN LOC SIGUR! INCLUDEȚI TOATĂ DOCUMENTAȚIA ATUNCI CÂND TRANSFERAȚI ACEST PRODUS ALTOR PERSOANE.

- **AVERTISMENT! RISC DE ACCIDENTARE FATALĂ ȘI PERICOL DE RĂNIRE PENTRU PREȘCOLARI ȘI COPII MICI!** Nu lăsați niciodată copiii nesupravegheați cu materialele de ambalare. Materialul de ambalare prezintă un pericol de sufocare. Acest produs nu este o jucărie.
- **ATENȚIE!** Inadecvat pentru copii sub 36 de luni. Pericol de sufocare datorită pieselor de dimensiuni mici.

- Risc de arsuri! Frecarea din pistonul mini pompei de aer și cilindrul mini pompei de aer înseamnă că acestea se vor încălzi după perioade lungi de utilizare. După utilizare apucați articolul numai de mâner.
- verificați articolul, în special suportul de montare pe bicicletă și conexiunea corectă dintre supapă și mini pompa de aer pentru depistarea avariilor sau uzurii înaintea fiecărei utilizări.
- Fabricantul nu-și asumă nicio răspundere pentru pagube cauzate de utilizarea inadecvată a produsului.
- Verificați produsul pentru depistarea deteriorărilor înaintea fiecărei utilizări pentru a vă asigura că este siguranțat corect și pentru depistarea urmelor de uzură. Nu utilizați produsul dacă observați că este deteriorat în vreun fel.
- Umflați articolul numai până la presiunea maximă precizată de fabricant. De obicei, aceasta este imprimată pe fațada pneului bicicletei.
- Există un risc de explozie dacă pneurile sunt umflate excesiv!
- Presiunea trebuie verificată cu ajutorul unui dispozitiv de măsurare calibrat.

● Fixarea pe cadrul bicicletei
- Îndepărtați de pe cadru șuruburile proiectate pentru fixarea sticlei de apă. (Fig. B)
- Prindeți suportul de fixare pe bicicletă 3 pe cadru folosind șuruburile incluse 4 sau șuruburile suportului de prindere a sticlei de apă (Fig C).
- Prindeți bine pompa înfășurând cureaua cu scai 3a în jurul pompei (Fig D).
- Dacă șuruburile incluse nu se potrivesc cu cadrul, vă rugăm cumpărați șuruburile corecte de la un magazin specializat. Întotdeauna asigurați-vă că articolul este atașat bine și strâns! Suportul de bicicletă trebuie să rămână bine fixat chiar și pe suprafețe denivelate și nu trebuie să joace. Ori există riscul să pierdeți suportul de fixare pe bicicletă împreună cu mini pompa de aer.

● Utilizarea
Când umflați pneuri echipate cu supapă Schrader / Blitz / Sclaverand:
- Desfaceți capacul superior 1a și îndepărtați tubul 2.
- Desfaceți capacul inferior 1b. În funcție de supapa cu care este echipat pneul Schrader 2a, Blitz 2b sau Sclaverand 2b (Fig E), înșurubați capătul adecvat al tubului în celălalt capăt al mini pompei de aer.

Notă:
- Desfaceți ventilul de pe pneu.
- Înșurubați capătul corect al furtunului la supapa DESCHISĂ, după care pompați (Fig F).

Notă specială când umflați pneuri de biciclete ce folosesc supapa Sclaverand 2b:
1. Îndepărtați piulița moletată (de pe carcasa supapei bicicletei) de pe supapa bicicletei.
2. Amplasați furtunul cu capătul adecvat perpendicular pe supapa Sclaverand a bicicletei și strângeți furtunul. Începeți pomparea cu aer.

3. După pompare, strângeți la loc piulița moletată pe supapa bicicletei.

Când umflați mingi:
- Desfaceți capacul inferior 1b. Înșurubați adaptorul de metal pentru mingi 5) în capătul adecvat al tubului (Fig G). Introduceți capătul cu ac în minge după care umflați.
- Atenție! Furtul mini pompei de aer nu trebuie îndoit!
- □ Acționați mini pompa de aer cu mișcări regulate și nu pompați prea repede.

Când articolul nu este utilizat, vă rugăm întotdeauna păstrați furtunul în interiorul mini pompei de aer.
Închideți bine capacele, și întotdeauna instalați mini pompa în suport, cu mânerul pompei îndreptat în sus.

● Depozitarea și întreținerea
- Depozitați produsul într-un loc răcoros, uscat și ferit de lumină UV.
- Produsul nu necesită întreținere.

● Curățarea și îngrijirea
- Nu utilizați niciodată agenți de curățare agresivi.
- □ Curățați produsul cu o cârpă uscată.

● Înlăturare
Ambalajul este produs din material ecologice care pot fi eliminate la punctele locale de reciclare.

Respectați marcajul materialelor de ambalaj pentru eliminarea deșeurilor, acestea sunt marcate de abrevierile (a) și cifrele (b) cu următoarea semnificație: 1–7: plastice / 20–22: hârtie și carton / 80–98: substanțe de conexiune.

Puteți obține informații despre posibilitățile de eliminare a produsului de la administrația locală.

● Garanție
Produsul a fost produs cu atenție conform unor standarde stricte de calitate și verificat înainte de livrare. În cazul defectelor la nivelul acestui produs aveți drepturi legale față de vânzătorul produsului. Aceste drepturi legale nu sunt limitate de garanția noastră prezentată în continuare.

Pentru acest produs primiți o garanție de 3 ani de la data achiziției. Perioada garanției începe la data achiziției. Vă rugăm să păstrați bonul de casă original. Acesta reprezintă dovada achiziției.

Dacă în decurs de 3 ani de la data achiziției acestui produs se înregistrează un defect de material sau de fabricație, vă reparăm sau înlocuim gratuit produsul – la alegerea noastră – produsul. Dreptul de garanție se stinge dacă produsul este deteriorat, utilizat sau întreținut în mod necorespunzător.

Garanția se aplică numai pentru defecte de material și de fabricație. Această garanție nu acoperă piesele componente ale produsului care prezintă umre normale de uzură și care sunt văzute ca piese de schimb sau deteriorările la nivelul pieselor casante, de exemplu întrerupătoare, acumulatori sau piese fabricate din sticlă.

Timpul de nefuncționare din cauza lipsei de conformitate apărute în cadrul termenului de garanție prelungește termenul de garanție legală de conformitate și cel al garanției comerciale și curge, după caz, din momentul la care a fost adusă la cunoștința vânzătorului lipsa de conformitate a produsului sau din momentul prezentării produsului la vânzător/unitatea service până la aducerea produsului în stare de utilizare normală și, respectiv, al notificării în scris în vederea ridicării produsului sau predării efective a produsului către consumator.

Produsele de folosință îndelungată care înlocuiesc produsele defecte în cadrul termenului de garanție vor beneficia de un nou termen de garanție care curge de la data preschimbării produsului.

● Modul de desfășurare în caz de garanție
Pentru a garanta o prelucrare rapidă a problemei dumneavoastră, vă rugăm să respectați următoarele indicații:

Pentru orice solicitare, vă rugăm să aveți la îndemână bonul de casă și numărul de articol (IAN 436351-2304) ca dovadă de achiziție.

Numărul articolului îl luați de pe plăcuța cu date tehnice, o gravură, de pe fișa cu date a instrucțiunilor (jos stânga) sau ca abțibild de pe partea din spate sau de jos.

Dacă apar erori de funcționare sau alte erori, contactați apoi departamentul de service prin telefon sau prin email.

Produsul defect îl puteți transmite la adresa de service fără timbru cu prezentarea dovezii de achiziție (bon) și cu menționarea daunei și când a apărut .

● Service
RO MD **Service România și Moldova**
Tel.: 0800890239
E-Mail: client@kaufland.ro

SK
MINI PUMPA

● Úvod
Blahoželáme Vám ku kúpe Vášho nového výrobku. Kúpou ste sa rozhodli pre vysoko kvalitný produkt. Pred prvým uvedením do prevádzky sa oboznámte s výrobkom. Za týmto účelom si pozorne prečítajte nasledujúci návod na obsluhu a bezpečnostné pokyny. Výrobok používajte iba v súlade s popisom a v uvedených oblastiach používania. Tento návod uschovajte na bezpečnom mieste. Ak výrobok odovzdáte ďalšej osobe, priložte k nemu aj všetky podklady.

● Určené použitie
Tento výrobok je určený na pumpovanie všetkých štandardných bicyklových pneumatík s ventilmi Schrader, Blitz alebo Sclaverand. Výrobok je určený len na súkromné použitie. Je vhodný len pre rámy bicyklov, ktoré majú otvory na pripojenie (obr. B).
Nie je vhodný na pumpovanie pneumatík automobilov!

● Rozsah dodávky
1 mini pumpa s držiakom
1 návod na použitie

● Popis dielov
1 1 x mini pumpa na bicykel
1a 1 x horná krytka
1b 1 x spodná krytka
2 1 x hadička
3 1 x držiak pre pripevnenie na bicykel
3a 1 x popruh so suchým zipsom
4 2 x skrutky
5 1 x kovový adaptér na lopty
1 x návod na používanie

● Technické údaje
Rozmery: približne 185 mm
Menovitý tlak: približne 80 PSI / 5,5 barov
Maximálny tlak približne: 120 PSI / 8,3 barov
Výtlak: 36 ml

Bezpečnostné pokyny
PRED POUŽITÍM SI PREČÍTAJTE NÁVOD! USCHOVAJTE NÁVOD NA BEZPEČNOM MIESTE! PRI ODOVZDÁVANÍ TOHTO VÝROBKU TRETEJ STRANE PRILOŽTE TIEŽ VŠETKY DOKUMENTY.

- **VAROVANIE! RIZIKO SMRTEĽNÉHO ÚRAZU A NEBEZPEČENSTVA PRE BATOĽATÁ A MALÉ DETI!** Nikdy nenechávajte deti bez dozoru s obalovými materiálmi. Obalové materiály predstavujú nebezpečenstvo udusenia. Tento výrobok nie je hračka!
- **UPOZORNENIE!** Nevhodné pre deti do 36 mesiacov! Nebezpečenstvo udusenia malými časťami!
- Riziko popálenia! Trenie v pieste a valci mini vzduchovej pumpy spôsobuje, že sa po dlhšom používaní zahrievajú. Po použití držte výrobok len za rukoväť.
- Pred každým použitím skontrolujte výrobok, najmä držiak na bicykel a správne spojenie medzi ventilom a mini vzduchovou pumpou, či nie sú poškodené alebo opotrebované.
- Výrobca nenesie žiadnu zodpovednosť za škody vzniknuté v dôsledku nesprávneho použitia výrobku.
- Pred každým použitím skontrolujte, či výrobok nie je poškodený, či je správne zaistený a či nie je poškodený alebo opotrebovaný. Výrobok nepoužívajte, ak vidíte, že je akýmkoľvek spôsobom poškodený.
- Výrobok napumpujte len na maximálny tlak, ktorý udáva výrobca. Tento údaj je zvyčajne vytlačený na bočnici pneumatiky bicykla.
- Pri nadmerne nafúknutých pneumatikách hrozí nebezpečenstvo výbuchu!
- Tlak sa musí kontrolovať pomocou kalibrovaného meracieho zariadenia.

● Montáž na rám bicykla
- Odstráňte skrutky z rámu určeného na pripevnenie fľaše na pitie. (Obr. B)
- Pripevnite držiak na bicykel 3 k rámu pomocou priložených skrutiek 4 alebo skrutiek z držiaka na fľašu na pitie (obr. C).
- Pumpu zaistite umiestnením popruhu so suchým zipsom 3a okolo pumpy (obr. D).
- Ak dodané skrutky nie sú vhodné pre rám, zakúpte si správne skrutky u špecializovaného predajcu. Vždy sa uistite, že je výrobok bezpečne a pevne pripevnený! Držiak na bicykel musí byť bezpečný aj na nespevnenom povrchu a nesmie sa kývať. Inak hrozí strata držiaka na bicykel s mini vzduchovou pumpou.

● Použite
Pri pumpovaní pneumatík s ventilom Schrader / Blitz / Sclaverand:
- Otvorte hornú krytku 1a a vyberte hadičku 2.
- Otvorte spodnú krytku 1b. V závislosti od toho, či máte ventil Schrader 2a, ventil Blitz 2b alebo ventil Sclaverand 2b (obr. E), naskrutkujte príslušnú stranu hadičky na druhý koniec mini vzduchovej pumpy.

Poznámka:
- Otvorte čiapočku ventilu pneumatiky.
- Naskrutkujte správny koniec hadice na OTVORENÝ ventil a potom pumpujte (obr. F).

Osobitné upozornenie pri pumpovaní pneumatík bicyklov pomocou ventilu Sclaverand 2b:
1. Odstráňte vrúbkovanú maticu (na kryte ventilu bicykla) z ventilu bicykla.
2. Umiestnite hadicu príslušnou stranou kolmo na ventil Sclaverand na bicykel a utiahnite hadičku. Začnite pumpovať.
3. Teraz po napumpovaní opäť utiahnite vrúbkovanú maticu na ventile bicykla.

Pri pumpovaní lôpt:
- Otvorte spodnú krytku 1b. Kovový adaptér pre lopty 5) naskrutkujte na príslušnú stranu hadičky (obr. G). Vložte hrot ihly do lopty a potom pumpujte.
- Upozornenie! Hadička na mini vzduchovej pumpe nesmie byť ohnutá!
- □ Pumpujte mini vzduchovú pumpu pravidelným pohybom a nepumpujte príliš rýchlo.

Ak sa výrobok nepoužíva, hadičku vždy uložte do mini vzduchovej pumpy.
Krytky bezpečne zatvorte a mini vzduchovú pumpu vždy umiestnite do držiaka tak, aby rukoväť vzduchovej pumpy smerovala nahor.

● Skladovanie a údržba
- Výrobok skladujte na chladnom a suchom mieste mimo dosahu UV žiarenia.
- Výrobok je bezúdržbový.

Čistenie a starostlivosť a výrobok

- Nepoužívajte drsné čistiace prostriedky.
- Výrobok čistite suchou handričkou.

Likvidácia

Obal pozostáva z ekologických materiálov, ktoré môžete odovzdať na miestnych recyklačných zberných miestach.

Všimajte si prosím označenie obalových materiálov pre triedenie odpadu, sú označené skratkami (a) a číslami (b) s nasledujúcim významom: 1–7: Plasty / 20–22: Papier a kartón / 80–98: Spojené látky.

O možnostiach likvidácie opotrebovaného výrobku sa môžete informovať na Vašej obecnej alebo mestskej správe.

Záruka

Tento výrobok bol dôkladne vyrobený podľa prísnych akostných smerníc a pred dodaním svedomito testovaný. V prípade nedostatkov tohto výrobku Vám priznieva zákonné práva voči predajcovi produktu. Tieto zákonné práva nie sú našou ničím uvedenou zárukou obmedzené.

Na tento produkt poskytujeme 3-ročnú záruku od dátumu nákupu. Záručná doba začína plynúť dátumom kúpy. Starostlivo si prosím uschovajte originálny pokladničný lístok. Tento doklad je potrebný ako dôkaz o kúpe.

Ak sa v rámci 3 rokov od dátumu nákupu tohto výrobku vyskytne chyba materiálu alebo výrobná chyba, výrobok Vám bezplatne opravíme alebo vymeníme – podľa nášho výberu. Táto záruka zaniká, ak bol produkt poškodený, neodborne používaný alebo neodborne udržiavaný.

Poskytnutie záruky sa vzťahuje na chyby materiálu a výrobné chyby. Táto záruka sa nevzťahuje na časti produktu, ktoré sú vystavené normálnemu opotrebovaniu, a preto ich je možné považovať za opotrebovateľné diely (napr. batérie) alebo na poškodenia na rozbitných dielach, napr. na spínači, akumulátorových batériách alebo čistiach, ktoré sú zhotovené zo skla.

Postup v prípade poškodenia v záruke

Pre zaručenie rýchleho spracovania Vašej požiadavky dodržte prosím nasledujúce pokyny:

Pre všetky otázky majte pripravený pokladničný doklad a číslo výrobku (IAN 436351-2304) ako dôkaz o kúpe.

Číslo výrobku nájdete na typovom štítku, gravúre, na prednej strane Vášho návodu (dole vľavo) alebo ako nálepku na zadnej alebo spodnej strane.

Ak sa vyskytnú funkčné poruchy alebo iné nedostatky, najskôr telefonicky alebo e-mailom kontaktujte následne uvedené servisné oddelenie.

Produkt označený ako defektný potom môžete s priloženým dokladom o kúpe (pokladničný lístok) a uvedením, v čom spočíva nedostatok a kedy sa vyskytol, bezplatne odoslať na Vám známemu adresu servisného pracoviska.

SK

Servis

SK **Servis Slovensko**
Tel.: 0800 008158
E-pošta: info@kaufland.sk

HR

MINI PUMPA ZA BICIKL

Uvod

Čestitamo vam na kupnji novog proizvoda. Time ste se odlučili za jedan vrlo kvalitetan proizvod. Prije prvog stavljanja u pogon, upoznajte se sa proizvodom. Za to pomno pročitajte slijedeće upute za uporabu i sigurnost. Koristite ovaj proizvod u skladu s navedenim uputama te u navedene svrhe. Sačuvajte ove upute na jednom sigurnom mjestu. U slučaju davanja proizvoda trećim osobama, izručite također svu pripadajuću dokumentaciju.

Predviđena upotreba

Ovaj proizvod predviđen je za napuhavanje svih standardnih bicikličkih guma sa Schrader, Blitz ili Sclaverand ventilima. Proizvod je namijenjen samo za privatnu uporabu. Prikladan je samo za okvire bicikla koji imaju rupice za montažu (sl. B). Proizvod nije prikladan za napuhavanje automobilskih guma!

Sadržaj isporuke

1 mini pumpa za bicikl s držačem
1 upute za uporabu

Opis dijelova

1 1 x mini pumpa za bicikl
1a 1 x gornja pokrovna kapa
1b 1 x donja pokrovna kapa
2 1 x crijevo
3 1 x montažni nosač za bicikl
3a 1 x čičak traka
4 2 x vijka
5 1 x metalni adapter za lopte
1× upute za uporabu

Tehnički podatci

Dimenzije: oko 185 mm
Nominalni pritisak: oko 80 PSI / 5,5 bar
Maks. pritisak oko: 120 PSI / 8,3 bar
Pomak: 36 ml

Sigurnosne napomene

PRIJE UPORABE PROČITAJTE UPUTE! UPUTE DRŽITE NA SIGURNOM MJESTU! KADA OVAJ PROIZVOD PROSLJEĐUJETE DRUGIM OSOBAMA, PRILOŽITE I SVU DOKUMENTACIJU.

SK + HR

- **OPREZ! RIZIK OD SMRTONOSNIH OZLJEDA I OPASNOST OD NESREĆA ZA MALU DJECU I DJECU!** Djecu nemojte nikada ostavljati bez nadzora s ambalažnim materijalom. Ambalažni materijal predstavlja opasnost od gušenja. Ovaj proizvod nije igračka.
- **POZOR!** Proizvod nije prikladan za djecu mlađu od 36 mjeseci! Opasnost od ozljeda!
- Opasnost od opeklina! Klip i cilindar male pumpe za bicikl griju se nakon duže uporabe zbog trenja. Nakon uporabe proizvod primajte isključivo preko rukohvata.
- Prije svake uporabe provjerite postoje li oštećenja na proizvodu i je li proizvod istrošen, a posebice provjerite montažni dio bicikla i ispravan spoj između ventila i male pumpe.
- Proizvođač ne preuzima nikakvu odgovornost za štete koje proizlaze iz nenamjenske uporabe.
- Prije svake uporabe provjerite je li proizvod pravilno pričvršćen i je li oštećen ili istrošen. Proizvod nemojte upotrebljavati ako pronađete bilo kakva oštećenja.
- Proizvod pumpajte samo do maksimalno dopuštenog tlaka koji je odredio proizvođač. Ta informacija nalazi se u pravilu na bočnom dijelu gume bicikla.
- Postoji opasnost od eksplozije kod prenapuhanih guma!
- Pritisak provjeravajte uporabom podešenih mjernih uređaja.

Montaža na okvir bicikla

- Uklonite vijke iz okvira koji su dizajnirani za pričvršćivanje boce za piće. (sl. B)
- Pričvrstite montažni dio 3 na okvir bicikla s pomoću priloženih vijaka 4 ili vijaka za montažu boce za piće (sl. C).
- Osigurajte pumpu postavljanjem čičak trake 3a oko pumpe (sl. D).
- Ako priloženi vijci ne odgovaraju okviru, kupite odgovarajuće vijke u specijaliziranoj trgovini. Osigurajte da je proizvod pričvršćen sigurno i čvrsto! Montažni dio na biciklu mora biti stabilan i na neravnim površinama i ne smije se ljuljati. U protivnom postoji opasnost od gubitka montažnog dijela s malom pumpom za bicikl.

Uporaba

Napumpavanje guma sa Schrader / Blitz / Sclaverand ventilima:

- Otvorite gornju pokrovnu kapu 1a i uklonite crijevo 2.
- Otvorite donju pokrovnu kapu 1b. Nataknite odgovarajuću stranu crijeva na drugi kraj male pumpe za bicikl ovisno o tome upotrebljavate li Schrader ventil 2a, Blitz ventil 2b ili Sclaverand ventil 2b (sl. E).

Napomena:

- Otvorite kapu na ventilu gume.
- Nataknite ispravan kraj crijeva na OTVOREN ventil i počnite s pumpanjem (sl. F).

Posebna napomena pri pumpanju bicikličkih guma sa Sclaverand ventilom 2b:

HR

1. Uklonite nazubljenu maticu (na kućištu ventila bicikla) na ventilu bicikla.
2. Postavite crijevo s odgovarajućom stranom okomito prema Sclaverand ventilu na biciklu i pričvrstite crijevo. Započnite pumpati.
3. Zatim nakon završetka pumpanja pričvrstite nazubljenu maticu na ventilu bicikla.

Pumpanje lopti:

- Otvorite donju pokrovnu kapu 1b. Nataknite metalni adapter za lopte 5 na odgovarajuću stranu crijeva (sl. G). Umetnite vrh igle u loptu i započnite s pumpanjem.
- Oprez! Ne savijajte crijevo na maloj pumpi za napuhavanje!
- Pumpajte ravnomjernim pokretima, a ne prebrzo.

Kada proizvod nije u uporabi, skladištite crijevo unutar male pumpe za bicikl.

Čvrsto zatvorite pokrovne kape i uvijek postavite malu pumpu za bicikl na nosač tako da je rukohvat pumpe okrenut prema gore.

Skladištenje i popravak

- Proizvod čuvajte na hladnom, suhom i podalje od UV svjetla.
- Proizvod ne zahtijeva održavanje.

Čišćenje i njega

- Nemojte upotrebljavati agresivna sredstva za čišćenje.
- Proizvod čistite samo suhom krpom.

Zbrinjavanje

Ambalaža se sastoji od ekološki neškodljivih materijala koje možete zbrinuti na lokalnim mjestima za reciklažu.

Uvažavajte obilježavanje ambalaže za odvajanje otpada, ono je obilježeno s kraticama (a) i brojevima (b) sa slijedećim značenjem: 1–7: plastika / 20–22: papir I karton / 80–98: miješani materijali.

O mogućnostima zbrinjavanja dotrajalog proizvoda možete se raspitati kod vaše općinske ili gradske uprave.

Jamstvo

Proizvod se brižno izrađuje prema strogim smjernicama kvaliteta i prije isporuke savjesno ispituje. U slučaju nedostataka na ovom proizvodu, na raspolaganju imate zakonska prava protiv prodavača tog uređaja. Vaša zakonska prava ovim našim jamstvom koje je predstavljeno u nastavku, ostaju netaknuta.

Za ovaj proizvod dobivate jamstvo u trajanju od 3 godine od datuma kupnje. Jamstveni rok počinje s datumom kupovine. Molimo dobro sačuvajte originalan račun s blagajne. To je dokumentacija kao dokaz kupovine koji će se zahtijevati.

Ako u razdoblju od 3 godine od datuma kupovine ovog proizvoda nastane kakva greška na materijalu ili tvornička greška, proizvod ćemo – prema našem izboru – besplatno popraviti ili zamijeniti. Ovo jamstvo se poništava, kada se proizvod ošteti, nestručno koristi ili ne održava.

HR + BG

Jamstvo vrijedi za nedostatke na materijalu ili tvorničke pogreške. Ovo jamstvo se ne proteže na dijelove proizvoda, koji podliježu normalnom trošenju i stoga se mogu smatrati kao normalni potrošni dijelovi (npr. baterije) ili za oštećenja na krhkim dijelovima, npr. prekidaču, punjivim baterijama ili takvi, koji su izrađeni od stakla.

U slučaju manjeg popravka jamstveni rok se produljuje onoliko koliko je kupac bio lišen uporabe stvari.

Međutim, kad je zbog neispravnosti stvari izvršena njezina zamjena ili njezin bitni popravak, jamstveni rok počinje teći ponovno od zamjene, odnosno od vraćanja popravljene stvari.

Ako je zamijenjen ili bitno popravljen samo neki dio stvari, jamstveni rok počinje teći ponovno samo za taj dio.

Postupak u slučaju koji je pokriven jamstvom

Koko biste osigurali brzu obradu svojeg zahtjeva, molimo vas da slijedite sljedeće upute:

Za sve upite pripremite račun i broj artikla (IAN 436351-2304) kao dokaz o kupnji.

Broj artikla možete naći na tipskoj pločici, na gravuri, na naslovnoj stranici vaših uputa (dolje lijevo) ili na naljepnici na stražnjoj ili donjoj strani.

Ukoliko nastanu greške u funkcioniranju ili drugi kvarovi, kontaktirajte najprije u nastavku navedeno odjeljenje servisa putem telefona ili e-maila.

Otkriven kao neispravan proizvod, možete ga onda poslati na spomenutu adresu servisa bez poštarine za vas, s dokazom o kupnji (račun) i opisom kakav je kvar i kada je nastao.

Servis

BG **Servis Hrvatska**
Tel.: 0800806355
E-Mail: kontakt@kaufland.hr

BG

МИНИ ВЪЗДУШНА ПОМПА

Увод

Поздравяваме Ви с покупката на този нов продукт. Вие избрахте висококачествен продукт. Преди първия пуск се запознайте с продукта. За целта внимателно прочетете упътването за обслужване и инструкциите за безопасност. Използвайте продукта само съгласно описанието и за посочените области на употреба. Съхранявайте настоящото упътване на сигурно място. При предоставяне на продукта на трети лица предавайте с него и цялата документация.

Употреба

Този продукт е предназначен да се използва за помпане на всички стандартни велосипедни гуми с клапани Schrader, Blitz или Sclaverand. Продуктът е предназначен само за лична употреба. Подходящ е само за велосипедни рамки, които имат отвори за монтаж (фиг. B).

Не е подходящ за напомпване на автомобилни гуми!

Обхват на доставка

1 мини въздушна помпа с държач
1 инструкции за употреба

Описание на частите

1 1 x мини помпа за колело
1a 1 x капачка за горен капак
1b 1 x капачка за долен капак
2 1 x тръба
3 1 x скоба за монтаж на велосипед
3a 1 x лента с велкро прихващане
4 2 x винтове
5 1 x метален адаптер за топки
1 x инструкции за употреба

Технически данни

Размери: прибл. 185 mm
Номинално налягане: прибл. 80 PSI/5,5 bar
Макс. налягане прибл.: 120 PSI/8,3 bar
Изместване: 36 ml

Инструкции за безопасност

МОЛЯ, ПРОЧЕТЕТЕ ИНСТРУКЦИИТЕ ПРЕДИ УПОТРЕБА! МОЛЯ, СЪХРАНЯВАЙТЕ ИНСТРУКЦИИТЕ НА СИГУРНО МЯСТО! КОГАТО ПРЕДОСТАВЯТЕ ТОЗИ ПРОДУКТ НА ТРЕТА СТРАНА, ПРЕДАЙТЕ И ВСИЧКИ ДОКУМЕНТИ.

- **ПРЕДУПРЕЖДЕНИЕ! РИСК ОТ ФАТАЛНО НАРАНЯВАНЕ И ОПАСНОСТ ОТ ЗЛОПОЛУКА ЗА БЕБЕТА И МАЛКИ ДЕЦА!** Никога не оставяйте деца без надзор в близост до опаковъчните материали. Опаковъчните материали носят риск от задушаване. Този продукт не е играчка.
- **ВНИМАНИЕ!** Не е подходящ за деца под 36 месеца! Опасност от задавяне поради дребни части.
- Риск от изгаряне! Триенето в буталото и в цилиндъра на мини въздушната помпа означава, че те се затоплят след по-дълги периоди на употреба. След употреба дръжте артикула само за дръжката.
- Преди всяка употреба огледайте артикула и по-специално стойката за велосипеда и връзката между клапата и мини въздушната помпа за щети или износване.
- Производителят не поема никаква отговорност за щети, произтичащи от непредвидена употреба на продукта.
- Проверявайте продукта за повреда преди всяка употреба, за да се уверите, че е правилно закрепен и за повреда или износване и разкъсване. Не използвайте продукта, ако видите, че е повреден по някакъв начин.
- Напомпвайте артикула само до максималното налягане, посочено от производителя. То обикновено е отпечатано на страничната стена на гумата на велосипеда.
- Съществува риск от експлозия при прекомерно напомпани гуми!
- Налягането трябва да се проверява с помощта на калибриран измервателен уред.

Монтаж към рамката на велосипеда

- Отстранете винтовете от рамката, предназначени за закрепване на бутилка за пиене. (Фиг. B)
- Прикрепете стойката за велосипед 3 към рамката с включените винтове 4 или винтовете от стойката за бутилка за пиене (фиг. C).
- Закрепете помпата, като поставите лентата с велкро прихващане 3a около помпата (фиг. D).
- Ако включените винтове не пасват на рамката, купете правилните винтове от специализиран търговец. Винаги проверявайте дали артикулът е здраво и стегнато закрепен! Стойката за велосипед трябва да остава стабилна дори върху неасфалтирани повърхности и не трябва да се клати. В противен случай има риск да загубите стойката за велосипеда с мини въздушната помпа.

Употреба

При помпане на гуми с клапа Schrader, Blitz или Sclaverand:

- Отворете капачката на горния капак 1a и отстранете тръбата 2.
- Отворете капачката на долния капак 1b. В зависимост от това дали имате клапан Schrader 2a, клапан Blitz 2b или клапан Sclaverand 2b (фиг. E), завийте подходящата страна на тръбата към другия край на мини въздушната помпа.

Забележка:

- Отворете капачката на вентила на гумата.
- Завийте правилния край на маркуча към ОТВОРЕНИЯ клапан и след това помпете (фиг. F).

Специална забележка при помпане на велосипедни гуми с клапан Sclaverand 2b:

1. Отстранете назъбената гайка от външната обвивка на клапана на велосипеда.
2. Поставете маркуча с подходящата страна перпендикулярно на клапана Sclaverand на велосипеда и затегнете маркуча. Започнете да помпите.
3. Сега затегнете отново назъбената гайка на клапата на велосипеда след напомпване.

При напомпване на топки:

- Отворете капачката на долния капак 1b. Завийте металния адаптер за топки 5 към подходящата страна на тръбата (фиг. G). Поставете върха на иглата в топката и след това помпайте.
- ПРЕДПАЗЛИВОСТ! Маркучът на мини въздушната помпа не трябва да е огънат!
- Помпете с мини въздушната помпа с равномерни движения и не твърде бързо.

Когато артикулът не се използва, винаги съхранявайте маркуча в мини въздушната помпа.

Затворете здраво капачките и винаги поставяйте мини въздушната помпа в стойката с дръжката на въздушната помпа насочена нагоре.

Съхранение и поддръжка

- Съхранявайте продукта на хладно, сухо място, далеч от UV светлина.
- Този продукт не изисква поддръжка.

Почистване и грижа

- Не използвайте абразивни почистващи препарати.
- Почистете продукта със суха кърпа.

Изхвърляне

Опаковката е изработена от екологични материали, които може да предадете в местните пунктове за рециклиране.

За разделното събиране на отпадъците сблъсквайте маркировката на опаковъчните материали, те са маркирани със съкращения (a) и цифри (b) със следното значение: 1–7: пластмаси / 20–22: хартия и картон / 80–98: композитни материали.

Относно възможностите за отстраняване на излезлия от употреба продукт като отпадък се информирайте от Вашата общинска или градска управа.

Гаранция

Уважаеми клиенти, за този уред получавате 3 години гаранция от датата на покупката. В случай на несъответствие на продукта с договора за продажба Вие имате законно право да предявите рекламация пред продавача на продукта при условията и в сроковете, определени в чл.112-115* от Закона за защита на потребителите. Вашите права, произтичащи от посочените разпоредби, не се ограничават от нашата по-долу представена търговска гаранция и независимо от нея продавачът на продукта отговаря за липсата на съответствие на потребителската стока с договора за продажба съгласно Закона за защита на потребителите.

Гаранционни условия

Гаранционният срок започва да тече от датата на покупката. Пазете добре оригиналната касова бележка. Този документ е необходим като доказателство за покупката. Ако в рамките на три години от датата на закупуване на този продукт се появи дефект на материала или производствен дефект, продуктът ще бъде безплатно ремонтиран или заменен – по наш избор. Гаранцията предполага в рамките на тригодишния гаранционен срок да се представят дефектният уред и касовата бележка (касовият бон) и писмено да се обясни в какво се състои дефектът и кога е възникнал. Ако дефектът е покрит от нашата гаранция, Вие ще получите обратно ремонтирания или нов продукт. С ремонта или смяната на продукта не започва да тече нов гаранционен срок.

Гаранционен срок и законови претенции при дефекти

Гаранционната услуга не удължава гаранционния срок. Това важи също и за сменените и ремонтираните части. За евентуално наличните повреди и дефекти още при покупката трябва да се свържи веднага след разопаковането. Евентуалните ремонти след изтичане на гаранционния срок са срещу заплащане.

Обхват на гаранцията

Уредът е произведен грижливо според строгите изисквания за качество и добросъвестно изпитан преди доставка. Гаранцията важи за дефекти на материала или производствени дефекти. Гаранцията не обхваща частите на продукта, които подлежат на нормално износване, поради което могат да бъдат разглеждани като бързо износващи се части (например филтри или приставки) или повредите на чупливи части (например прекъсвачи, батерии или такива произведени от стъкло). Гаранцията отпада, ако уредът е повреден поради неправилно използване или в резултат на неосъществяване на техническа поддръжка. За правилната употреба на продукта трябва точно да се спазват всички указания в упътването за обслужване. Предназначение и действия, които не се препоръчват от упътването за експлоатация или за които то предупреждава, трябва задължително да се избягват. Продуктът е предназначен само за частна, а не за стопанска употреба. При злоупотреба и неправилно третиране, употреба на сила и при интервенции, които не са извършени от клона на нашия оторизиран сервиз, гаранцията отпада.

Процедура при гаранционен случай

За да се гарантира бърза обработка на Вашия случай, следвайте следните указания:

- За всички запитвания подгответе касовата бележка и идентификационния номер (IAN 436351-2304) като доказателство за покупката.
- Вземете артикулния номер от фабричната табелка.
- При възникване на функционални или други дефекти първо се свържете по телефона или чрез имейл с долупосочения сервизен отдел. След това ще получите допълнителна информация за уреждането на Вашата рекламация.
- След съгласуване с нашия сервиз можете да изпратите дефектния продукт на посочения Ви адрес на сервиза безплатно за Вас, като приложите касовата бележка (касовия бон) и посочите в какво се състои дефектът и кога е възникнал. За да се избегнат проблеми с приемането и допълнителни разходи, задължително използвайте само адреса, който Ви е посочен. Осигурете изпращаната да не е като експресен товар или като друг специален товар. Изпратете уреда заедно с всички принадлежности, доставени при покупката, и осигурете достатъчно сигурна транспортна опаковка.

Ремонтен сервиз/извънгаранционно обслужване

Ремонти извън гаранцията можете да възложите на клона на нашия сервиз срещу заплащане. Той с удоволствие ще Ви направи предварителна калкулация. Можем да обработваме само уреди, които са достатъчно опаковани и изправени с платени транспортни разходи.

Внимание: Изпратете Вашия уред на клона на нашия сервиз почистен и с указание за дефекта.

Уредите, изправени с неплатени транспортни разходи – с наложен платеж, като експресен или друг специален товар – не се приемат.

Ние ще извършим безплатно изхвърлянето на изпратените от Вас дефектни уреди.

Сервизно обслужване

България
Тел.: 008001184975
E-мейл: info@kaufland.bg

Вносител

Моля, обърнете внимание, че следващият адрес не е адрес на сервиза.
Първо се свържете с горепосочения сервизен център.

OWIM GmbH & Co.KG
Щифтсбергщрасе 1
74167 Некарсулм
Германия

* Чл. 112. (1) При несъответствие на потребителската стока с договора за продажба потребителят има право да предяви рекламация, като поиска от продавача да приведе стоката в съответствие с договора за продажба. В този случай потребителят може да избира между извършване на ремонт на стоката или замяната ѝ с нова, освен ако това е невъзможно или избраният от него начин за обезщетение е непропорционален в сравнение с другия.

(2) Смята се, че даден начин за обезщетяване на потребителя е непропорционален, ако неговото използване налага разходи на продавача, които в сравнение с другия начин на обезщетяване са неразумни, като се вземат предвид:

1. стойността на потребителската стока, ако нямаше липса на несъответствие;
2. значимостта на несъответствието;
3. възможността да се предложи на потребителя друг начин на обезщетяване, който не е свързан със значителни неудобства за него.

Чл. 113. (1) Когато потребителската стока не съответства на договора за продажба, продавачът е длъжен да я приведе в съответствие с договора за продажба.

(2) Привеждането на потребителската стока в съответствие с договора за продажба трябва да се извърши в рамките на един месец, считано от предявяването на рекламацията от потребителя.

BG

(3) След изтичането на срока по ал. 2 потребителят има право да развали договора и да му бъде възстановена заплатената сума или да иска намаляване на цената на потребителската стока съгласно чл. 114.

(4) Привеждането на потребителската стока в съответствие с договора за продажба е безплатно за потребителя. Той не дължи разходи за експедиране на потребителската стока или за материали и труд, свързани с ремонта ѝ, и не трябва да понася значителни неудобства.

(5) Потребителят може да иска и обезщетение за претърпените вследствие на несъответствието вреди.

Чл. 114. (1) При несъответствие на потребителската стока с договора за продажба и когато потребителят не е удовлетворен от решаването на рекламацията по чл. 113, той има право на избор между една от следните възможности: 1. разваляне на договора и възстановяване на заплатената от него сума; 2. намаляване на цената.

(2) Потребителят не може да претендира за възстановяване на заплатената сума или за намаляване цената на стоката, когато търговецът се съгласи да бъде извършена замяна на потребителската стока с нова или да се поправи стоката в рамките на един месец от предявяване на рекламацията от потребителя.

(3) Търговецът е длъжен да удовлетвори искане за разваляне на договора и да възстанови заплатената от потребителя сума, когато след като е удовлетворил три рекламации на потребителя чрез извършване на ремонт на една и съща стока, в рамките на срока на гаранцията по чл. 115, е налице следваща поява на несъответствие на стоката с договора за продажба. (4) (Предишна ал. 3-ДВ, бр. 61 от 2014 г., в сила от 25.07.2014 г.) Потребителят не може да претендира за разваляне на договора, ако несъответствието на потребителската стока с договора е незначително.

Чл. 115. (1) Потребителят може да упражни правото си по този раздел в срок до две години, считано от доставянето на потребителската стока.

(2) Срокът по ал. 1 спира да тече през времето, необходимо за поправката или замяната на потребителската стока или за постигане на споразумение между продавача и потребителя за решаване на спора.

(3) Упражняването на правото на потребителя по ал. 1 не е обвързано с никакъв друг срок за предявяване на иск, различен от срока по ал. 1.

Процедиране в случай на рекламация

За да се гарантира бързо обработване на Вашата заявка, следвайте указанията по-долу:

Моля, при всички запитвания дръжте на разположение касовия бон и номера на артикула (IAN 436351-2304) като доказателство за покупката.

Номерът на артикула е посочен върху типовата табелка, гравюра, титулната страница на Вашето ръководство (долу вляво) или върху стикера от задната или долната страна на уреда.

При възникнали функционални дефекти или други повреди, първо се свържете по телефона или по електронната поща с посочения по-долу сервиз.

Продуктът, който е регистриран като дефектен, можете да изпратите след това без пощенски разходи на посочения Ви сервиз, като приложите документ за закупуването (касов бон) и описание, в какво се състои повредата и кога е възникнала.

Сервиз

BG **Сервиз България**
Телефон: 008001184975
E-мейл: info@kaufland.bg

BG

IAN 436351-2304
OWIM GmbH & Co. KG
Stiftsbergstraße 1
74167 Neckarsulm
GERMANY
Model No.: HG10589A
Version: 12/2023

10